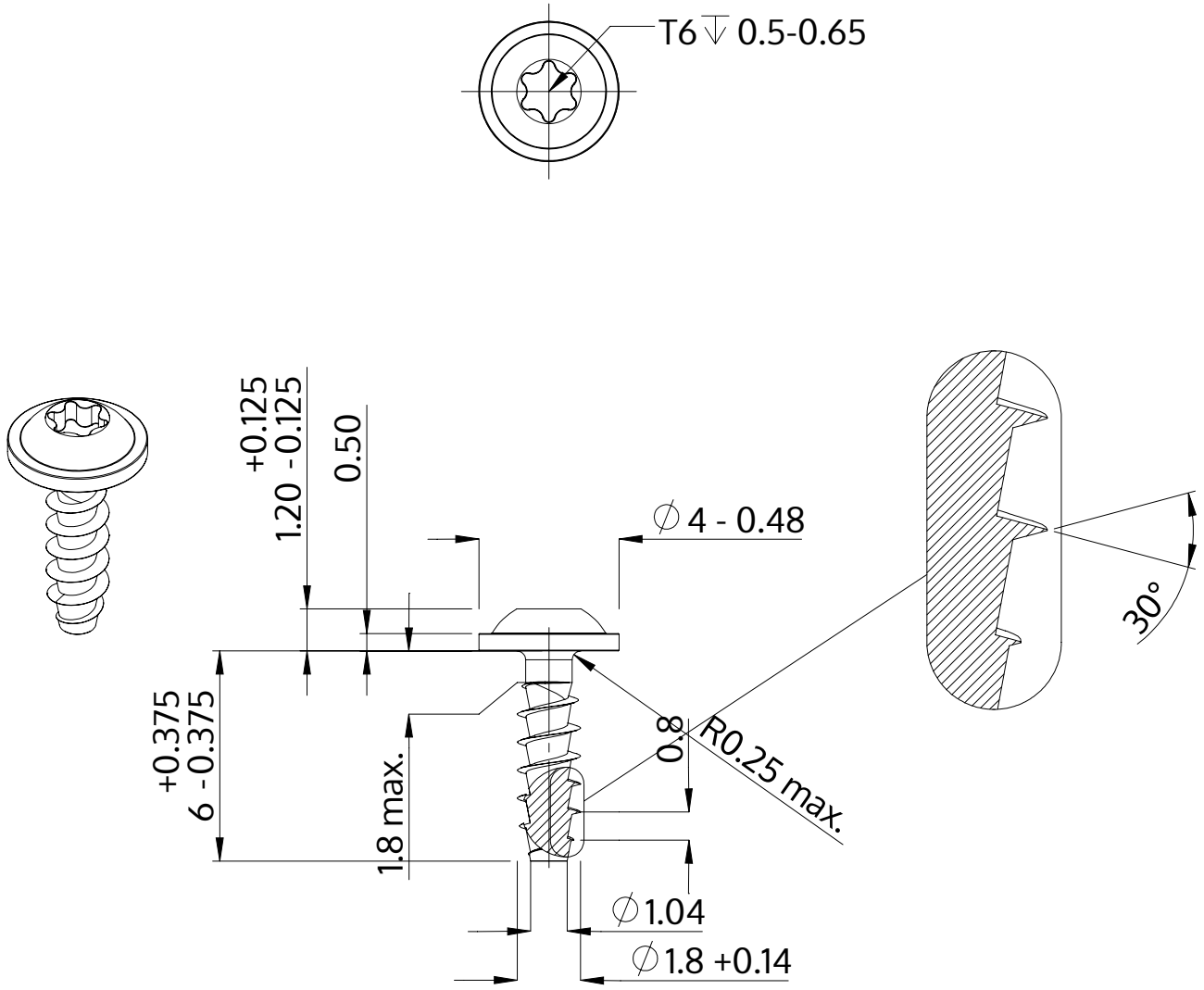

Beschreibung	STP38A 1.8x6.0 - T6
Werkstoff	Stahl, vergütet
Oberfläche	ZnNi min. 5µm, schwarz passiviert, getempert, versiegelt
Gewicht	0.125 kg / 1000 Stück

SCREWERK	**STP38A0180060B**	
Metrische Zeichnung A4	Skalierung 5:1	2025-04