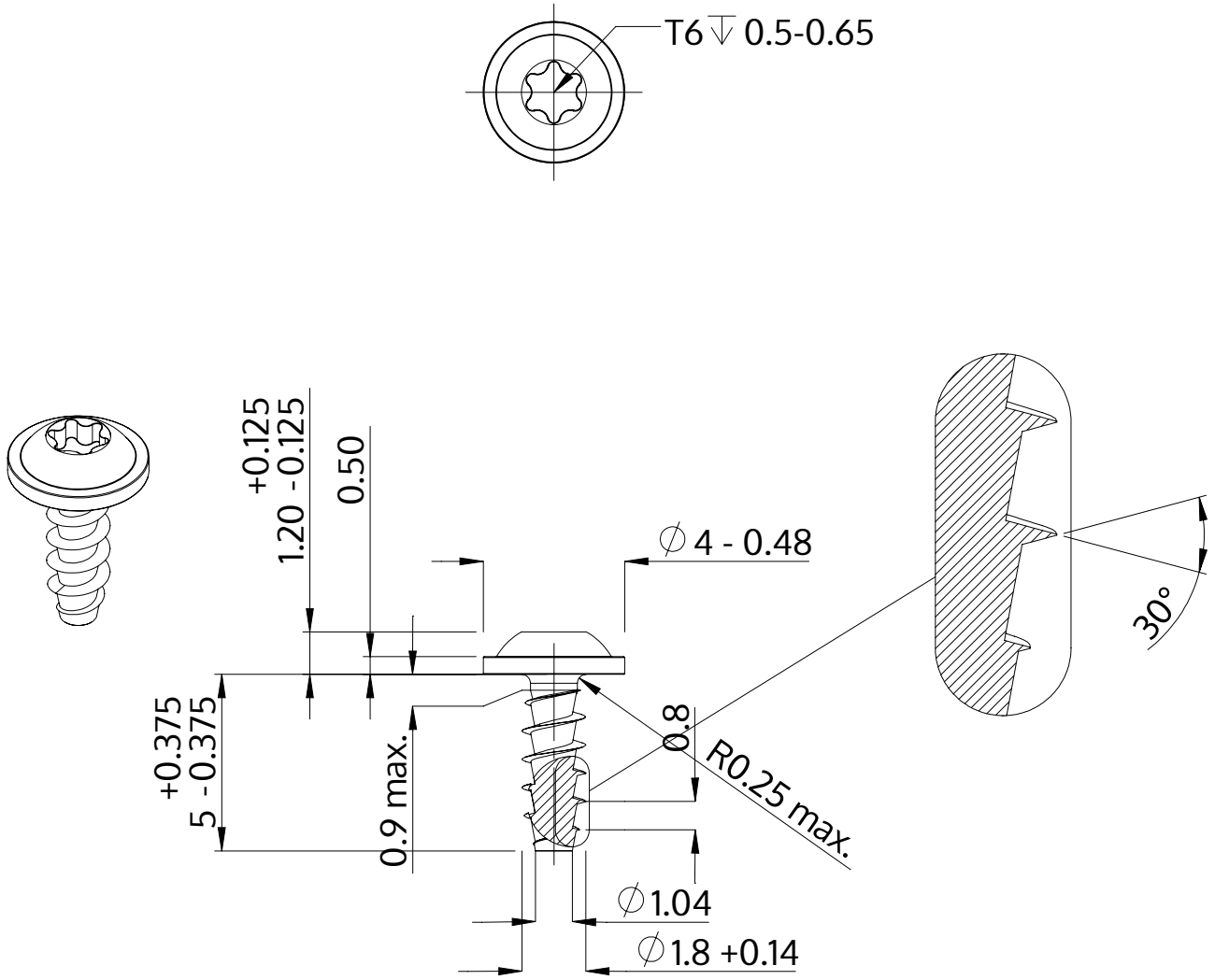

Description	STP38A 1.8x5.0 - T6
Matière	acier inoxydable A2
Surface	brillant décapé et passivé
Poids	0.142 kg / 1000 Unité

SCREWERK	**STP38A0180050E**	
Dessin métrique A4	Redimensionner 5:1	2024-10