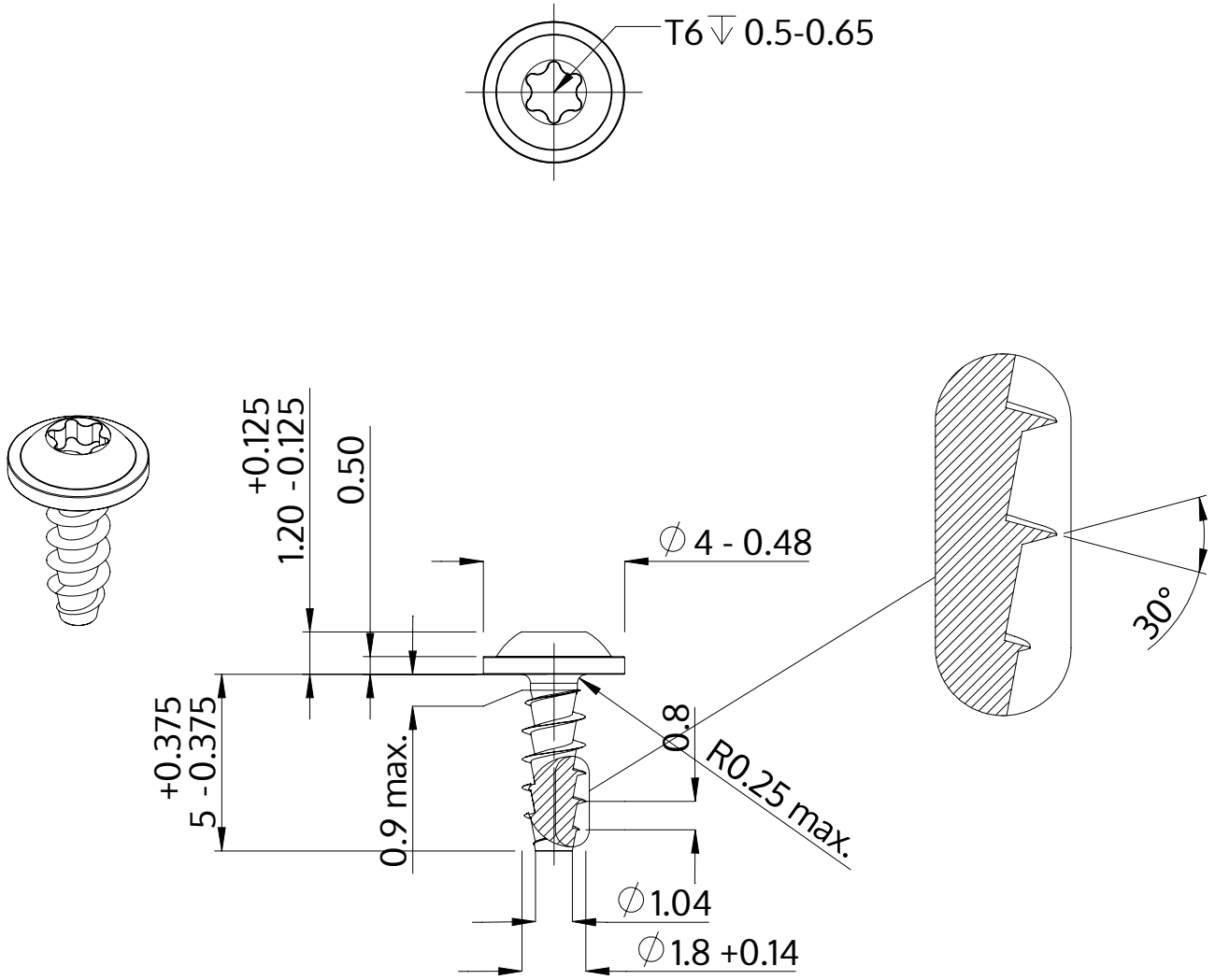

Beskrivning	STP38A 1.8x5.0 - T6
Material	stål, härdat
Yta	ZnNi svart-passiviserad/Cr-VI-fri, härdad, förseglad
Vikt	0.118 kg / 1000 styck

SCREWERK	**STP38A0180050B**	
Metrisk skiss A4	Skala 5:1	2025-04