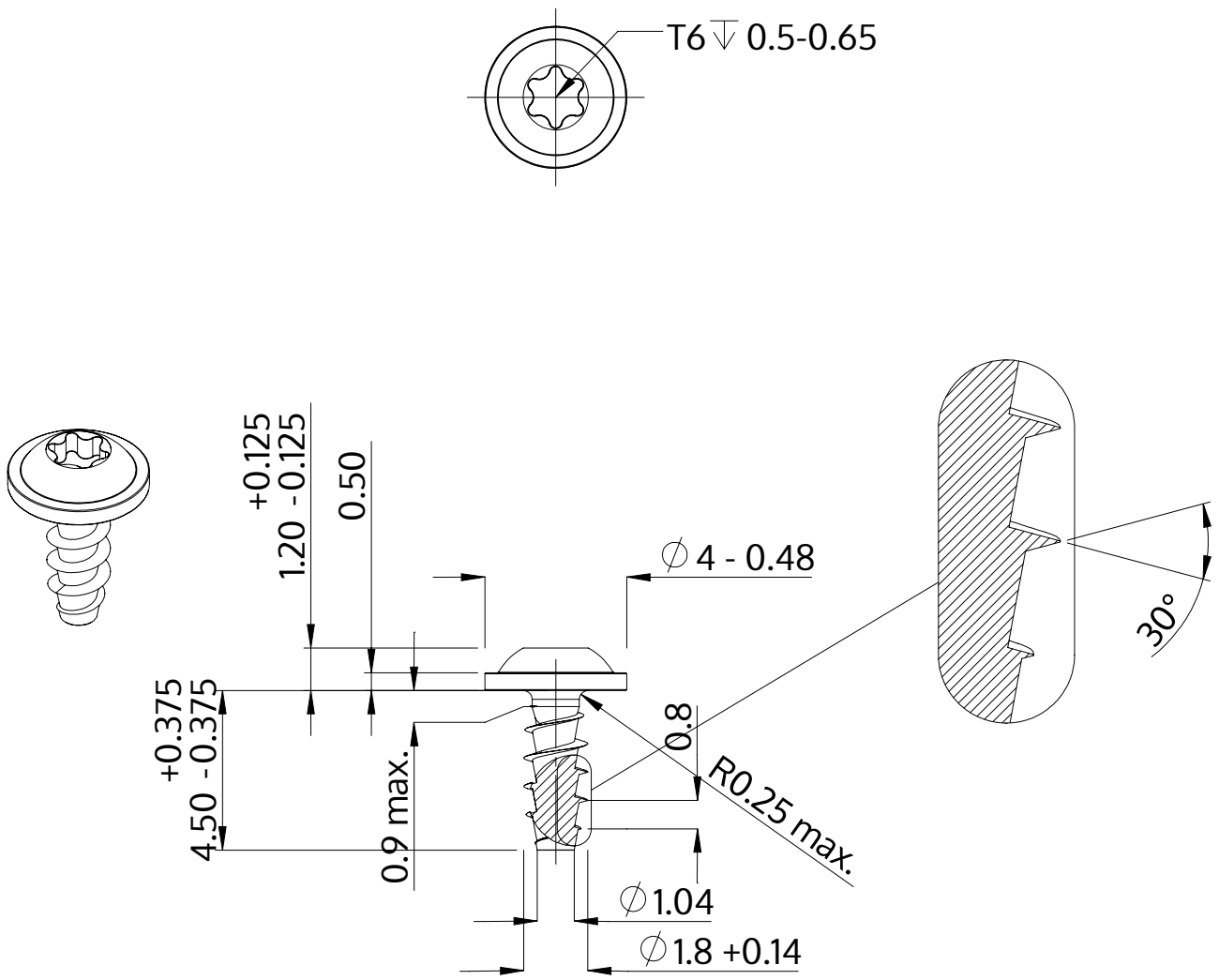

Описание	STP38A 1.8x4.5 - T6
Материал	Нержавеющая сталь A2
Поверхность	Светлый отжиг и пассивация
Вес	0.135 kg / 1000 Штука

SCREWERK	**STP38A0180045E**	
Метрический чертеж A4	Шкала None:1	2024-04