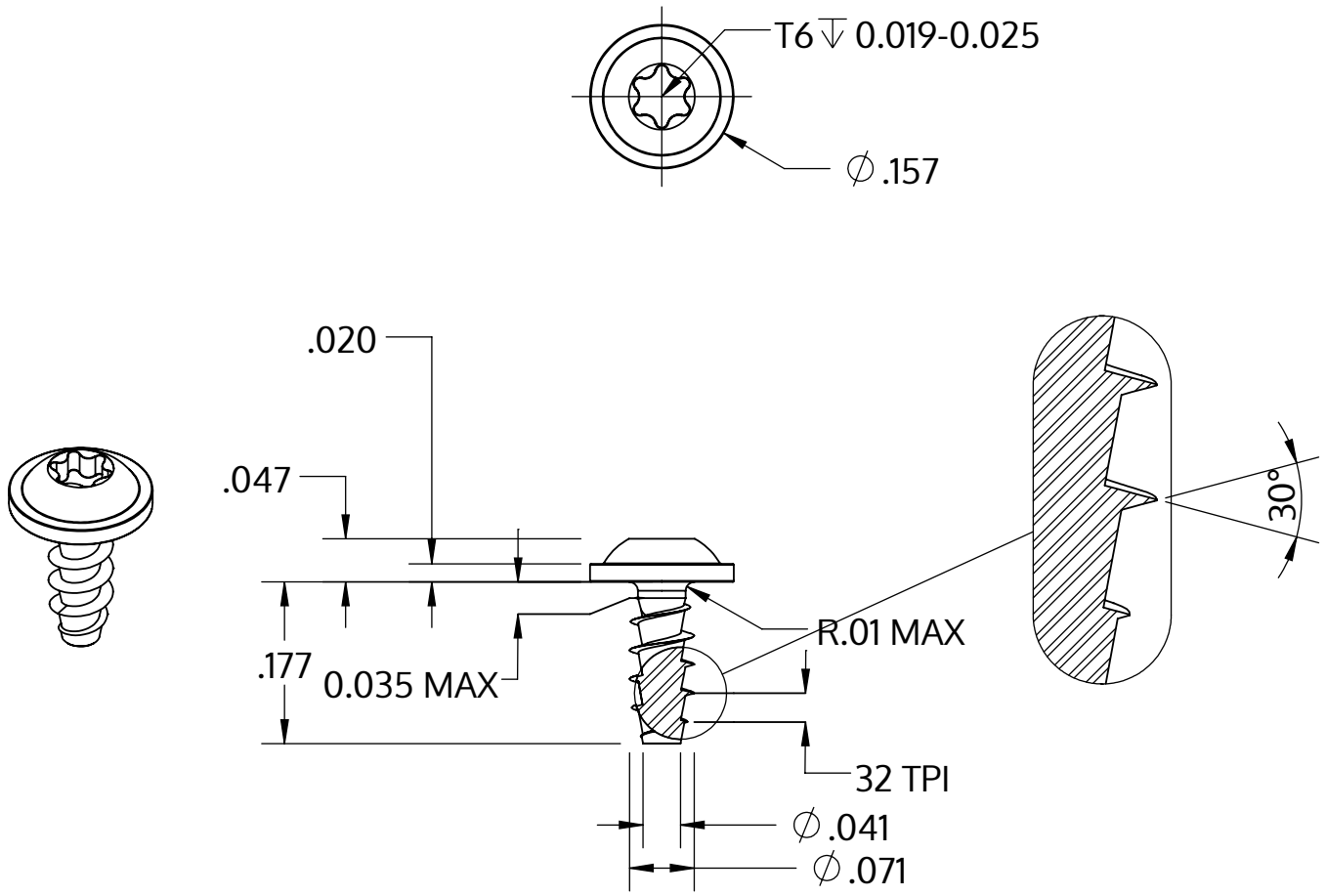

Metric size	M1.8 x 0.8 mm
US size (converted)	#1-32
	Tolerances [inch]
Length	+/- 0.014
Head diameter	+0 / -0.018
Head height	+/- 0.004
Thread diameter	+0.005 / -0

Описание	STP38A 1.8x4.5 - T6
Материал	неръждаема стомана A2
Повърхност	гланциран, полиран, пасиваран
Тегло	0.135 kg / 1000 Бройка

SCREWERK	**STP38A0180045E**	
_Zoll Zeichnung Größe A	Мащаб 5:1	2024-10