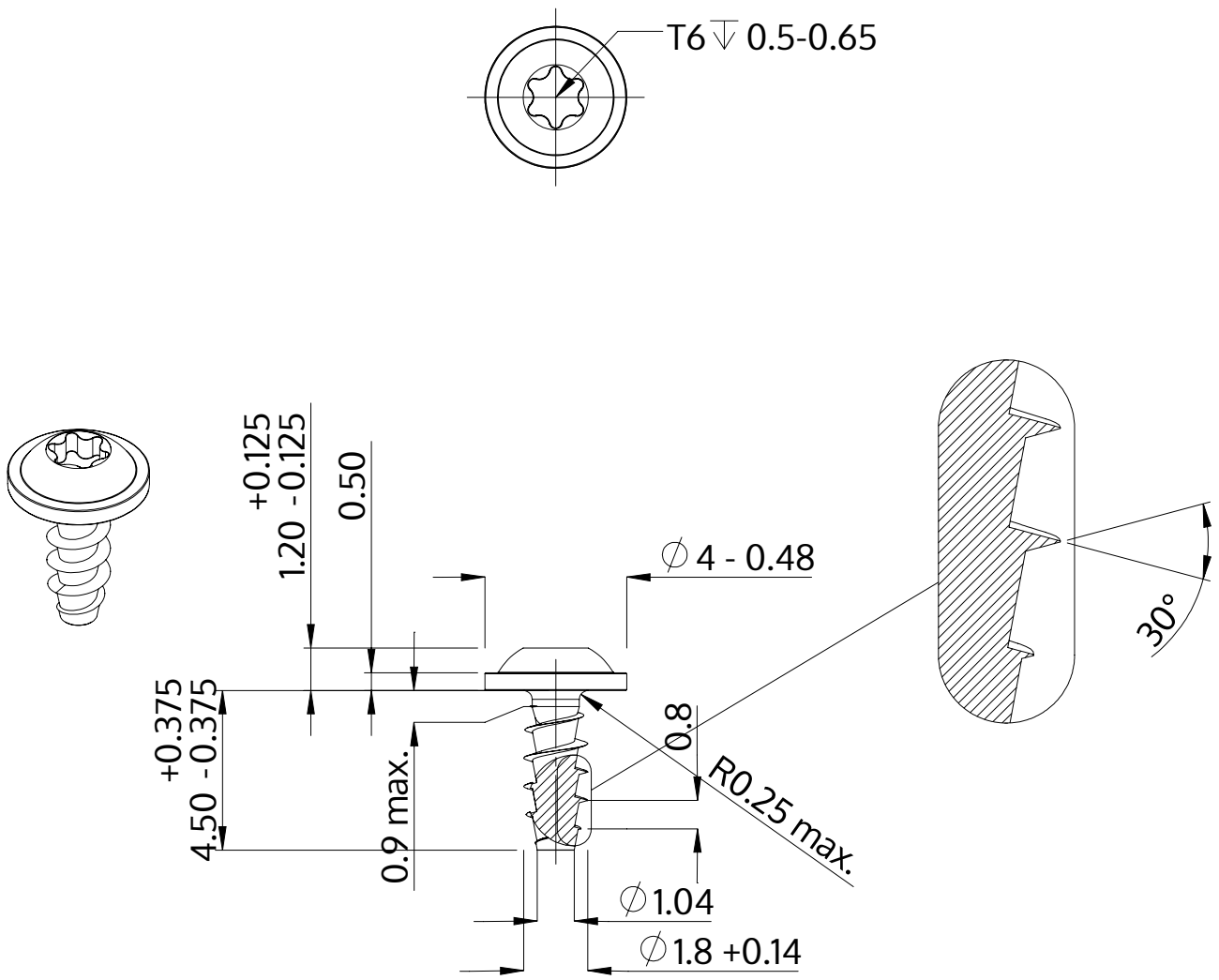

Описание	STP38A 1.8x4.5 - T6
Материал	неръждаема стомана A2
Повърхност	гланциран, полиран, пасиваран
Тегло	0.135 kg / 1000 Бройка

SCREWERK	**STP38A0180045E**	
Метричен дизайн A4	Мащаб 5:1	2024-10