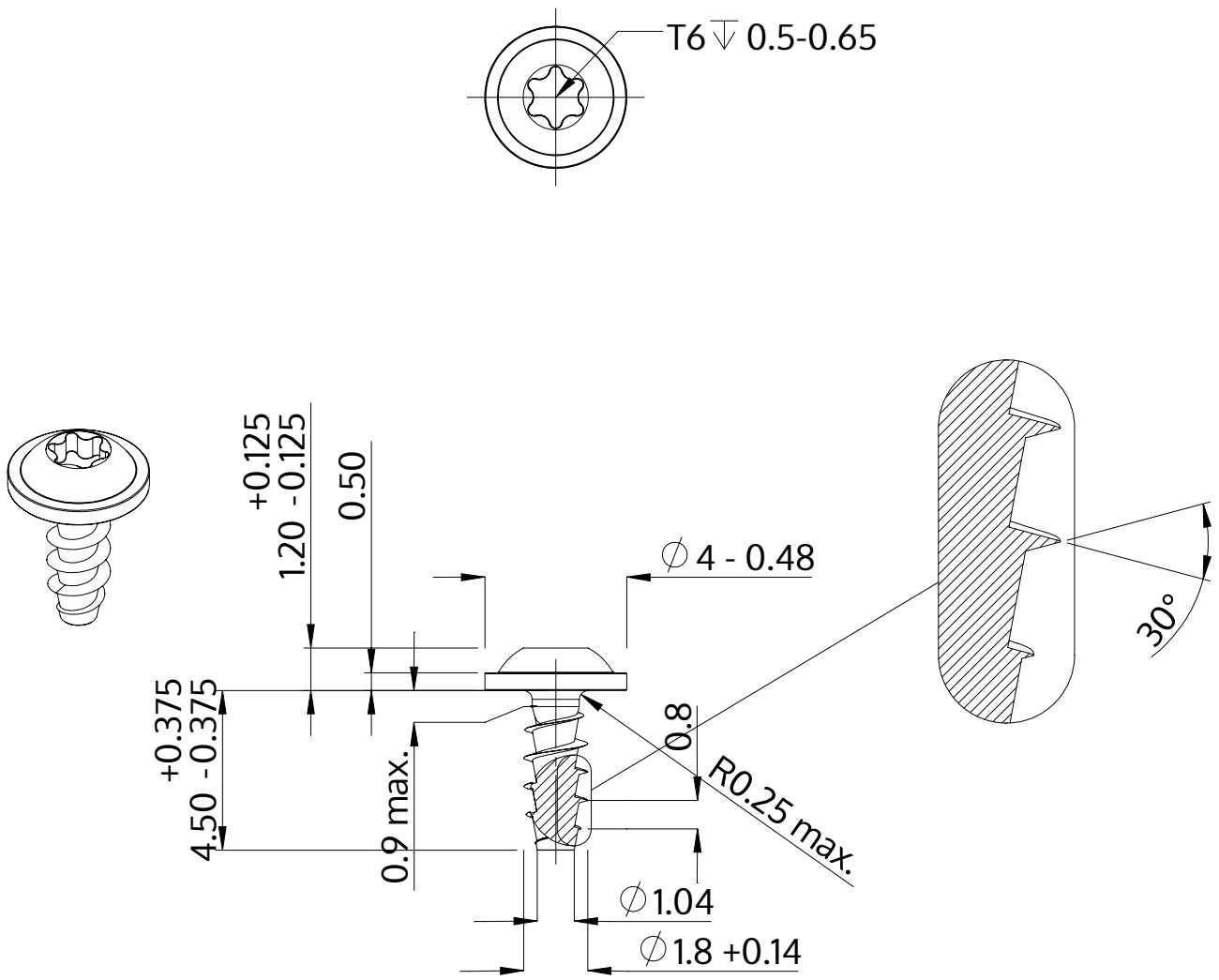

Popis	STP38A 1.8x4.5 - T6
Materiál	Temperovaná ocel
Povrch	ZiNi černá-pasivovaná+temperovaná+utěsněná
Hmotnost	0.115 kg / 1000 Kus

SCREWERK	**STP38A0180045B**	
Metric výkres A4	Měřítko 5:1	2025-04