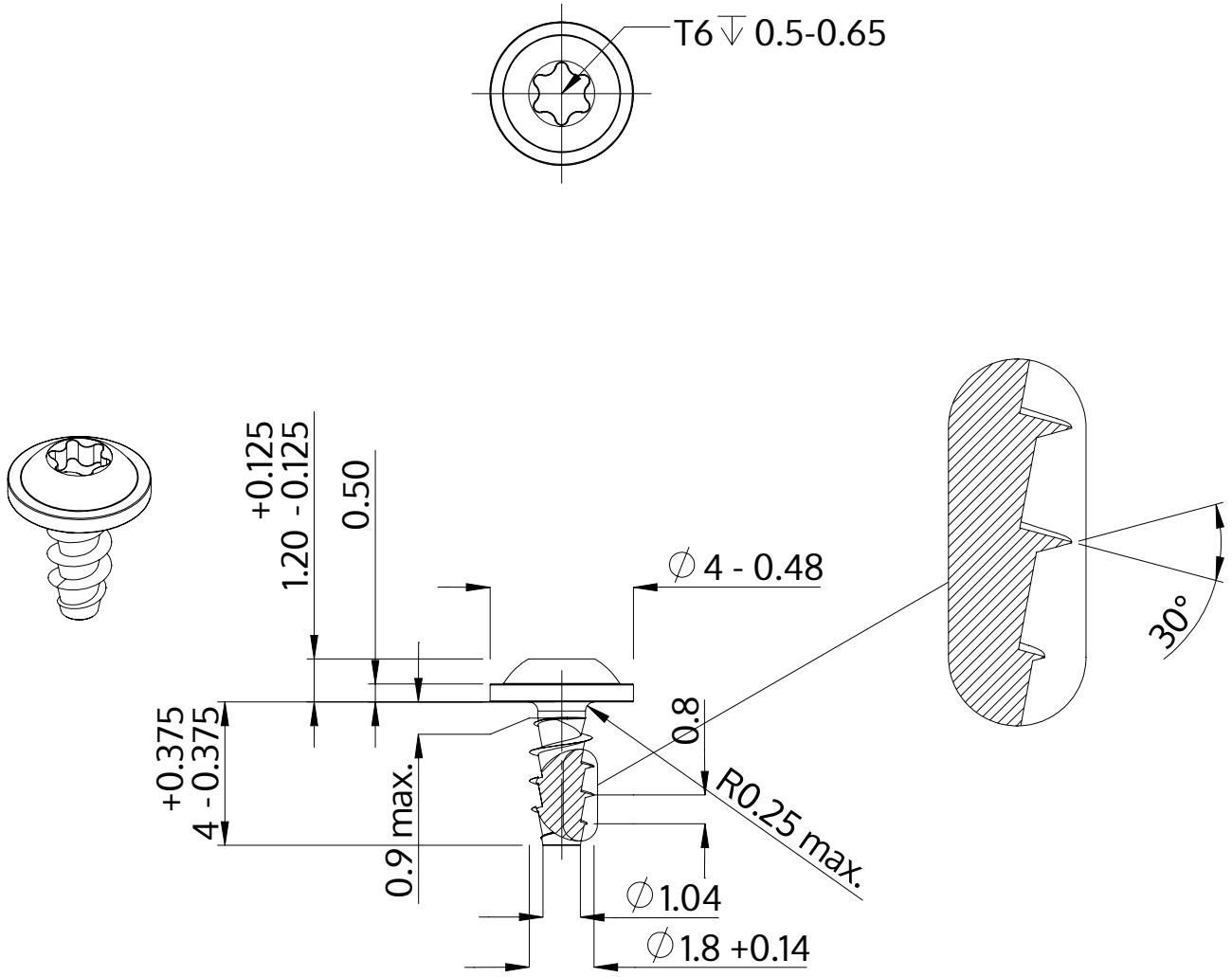


| | |
|---|---|
| Açıklaması | STP38A 1.8x4.0 - T6 |
| Malzeme | Çelik, sertleştirilmiş |
| Kaplama | galvanizli 5-7 µm, temperliö mavi / şeffaf pasifleştirilmiştir |
| Ağırlık | 0.129 kg / 1000 Adet |

| | | |
|---|---|---|
| SCREWERK | **STP38A0180040S** | |
| Metrik çizim A4 | Ölçeklendirme 5:1 | 2024-10 |