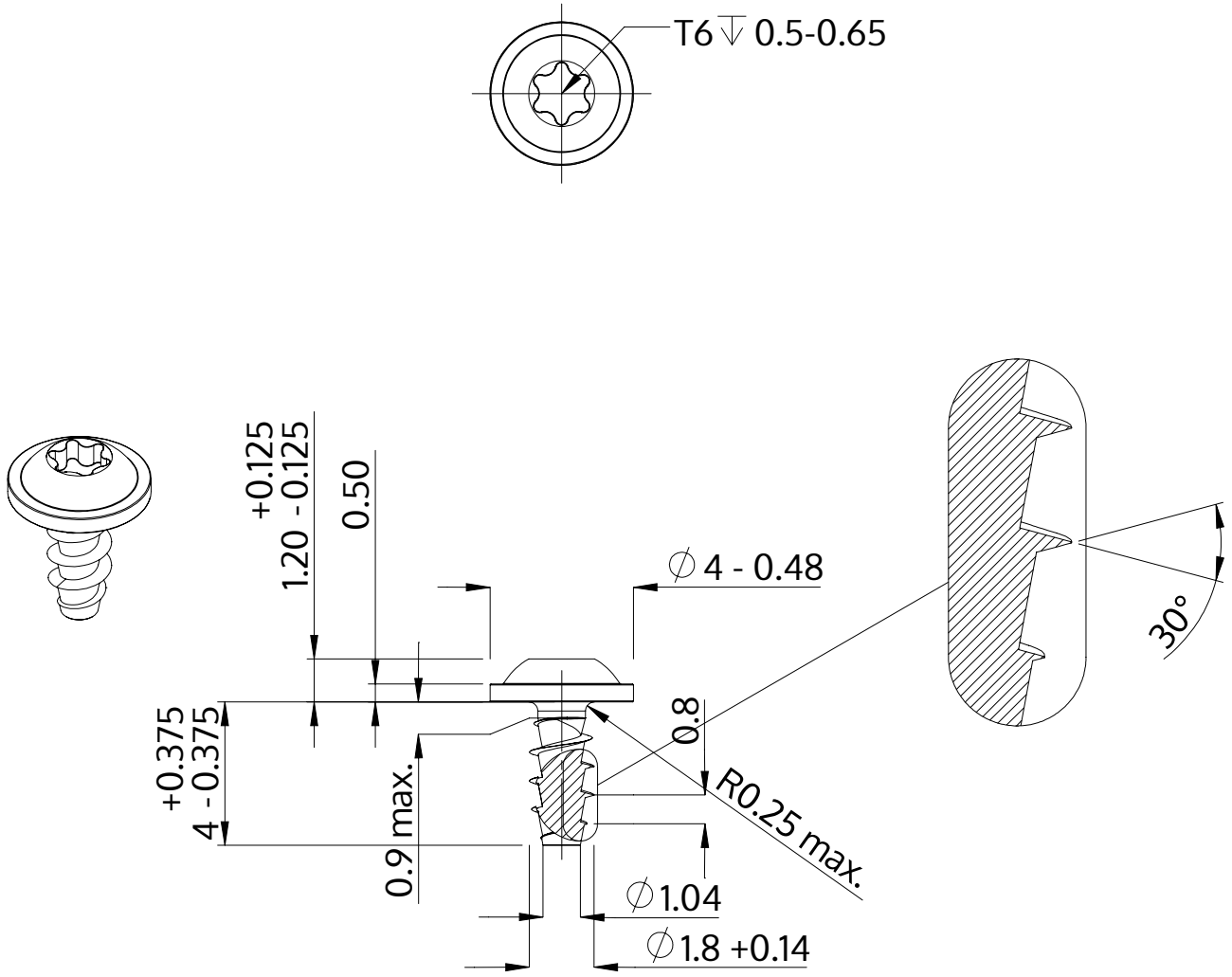

Descriere	STP38A 1.8x4.0 - T6
Material	oțel, călit
Exterior	zincat 5-7 µm, recopt, pasivat transparent/albastru
Greutate	0.129 kg / 1000 unități

SCREWERK	**STP38A0180040S**	
Desen metric A4	Scalarea 5:1	2024-10