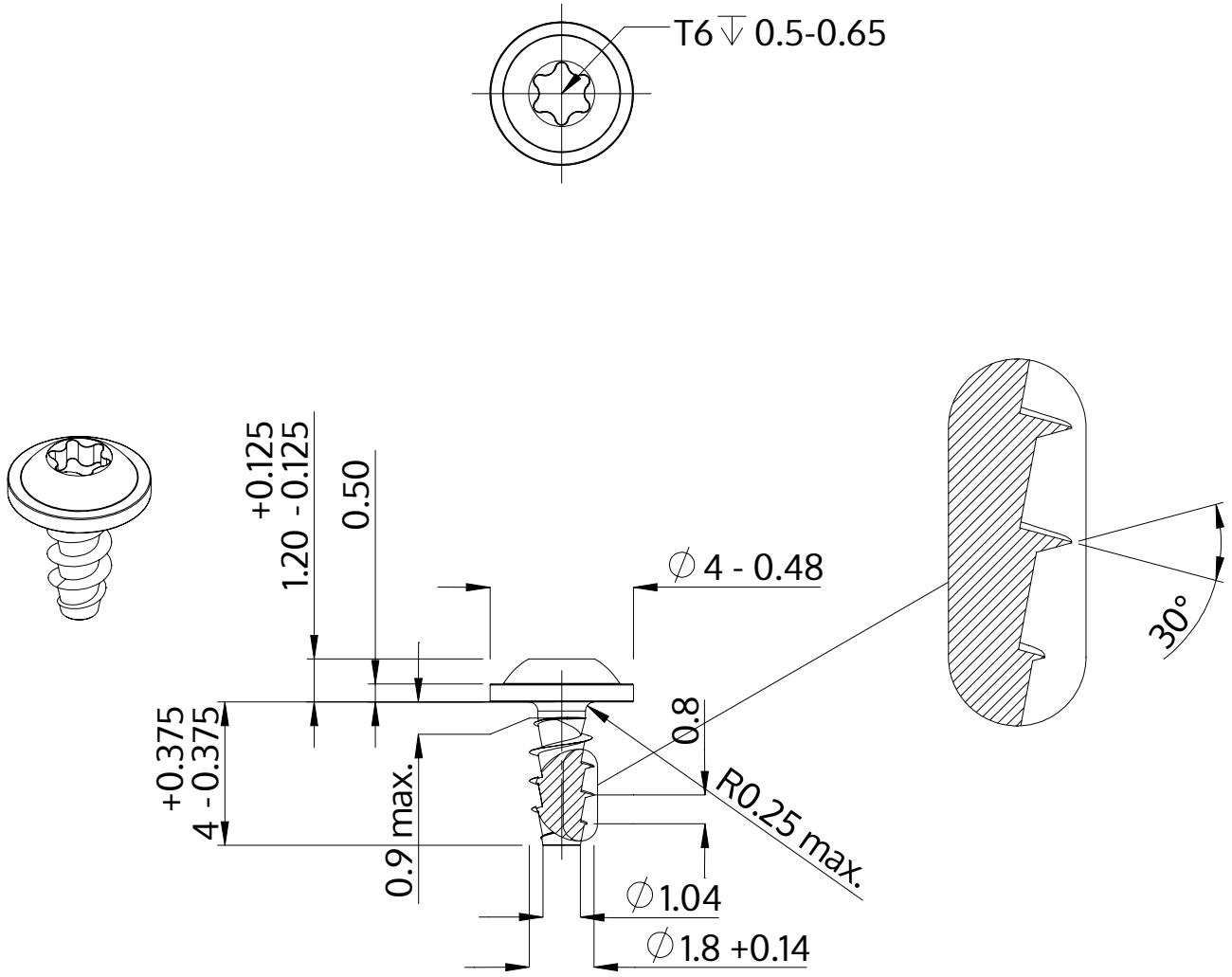

Описание	STP38A 1.8x4.0 - T6
Материал	стомана, закалена
Повърхност	Цинково покритие 5-7 µm,топлинна обработка, синьо / прозрачно пасивиране
Тегло	0.129 kg / 1000 Бройка

SCREWERK	**STP38A0180040S**	
Метричен дизайн A4	Мащаб 5:1	2024-10