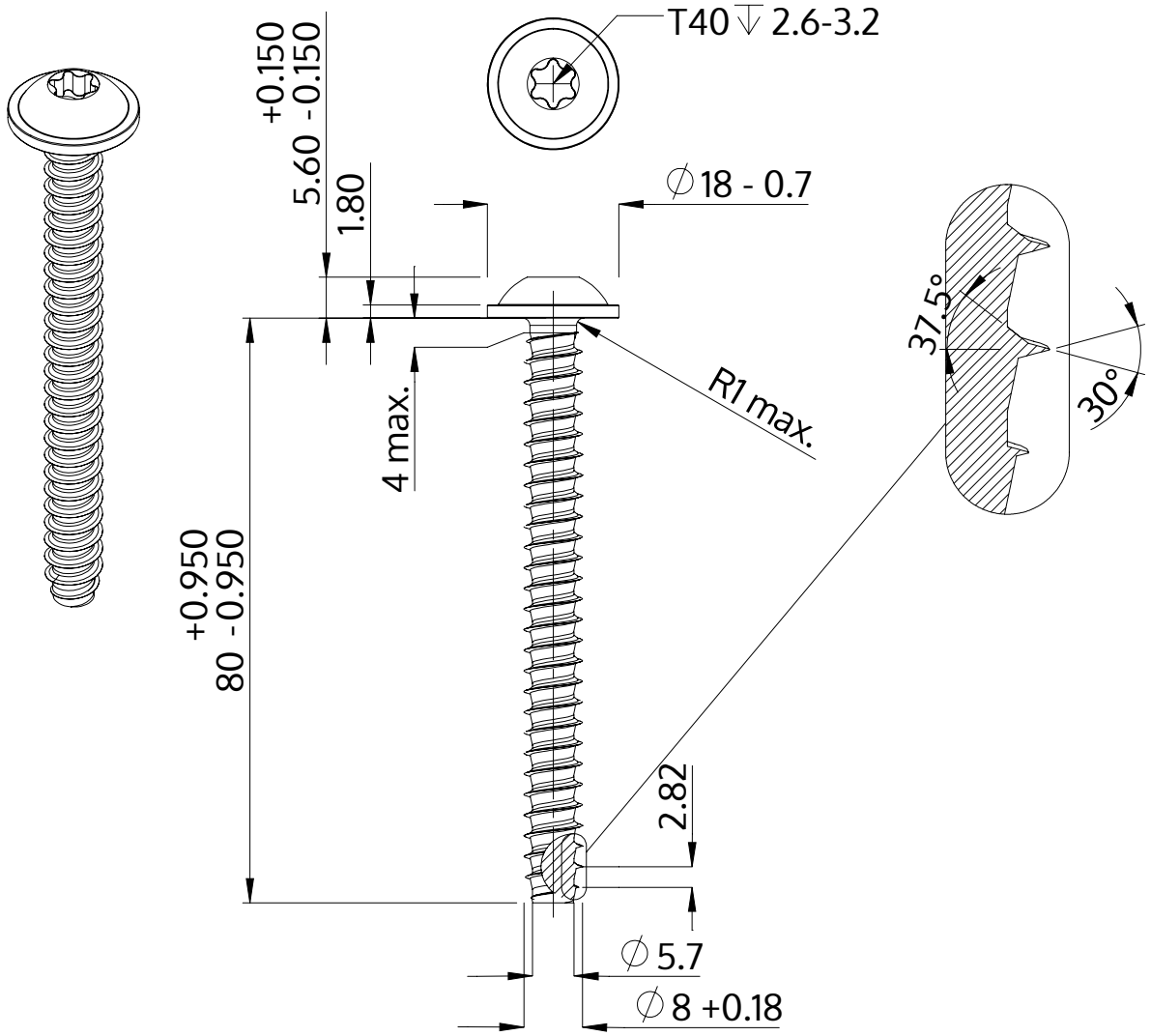

Beschreibung	STP38 8.0x80.0 - T40
Werkstoff	Stahl, vergütet
Oberfläche	verzinkt 5-7 µm, getempert, blau / transparent passiviert
Gewicht	24.637 kg / 1000 Stück

SCREWERK	**STP380800800S**	
Metrische Zeichnung A4	Skalierung 1:1	2024-10