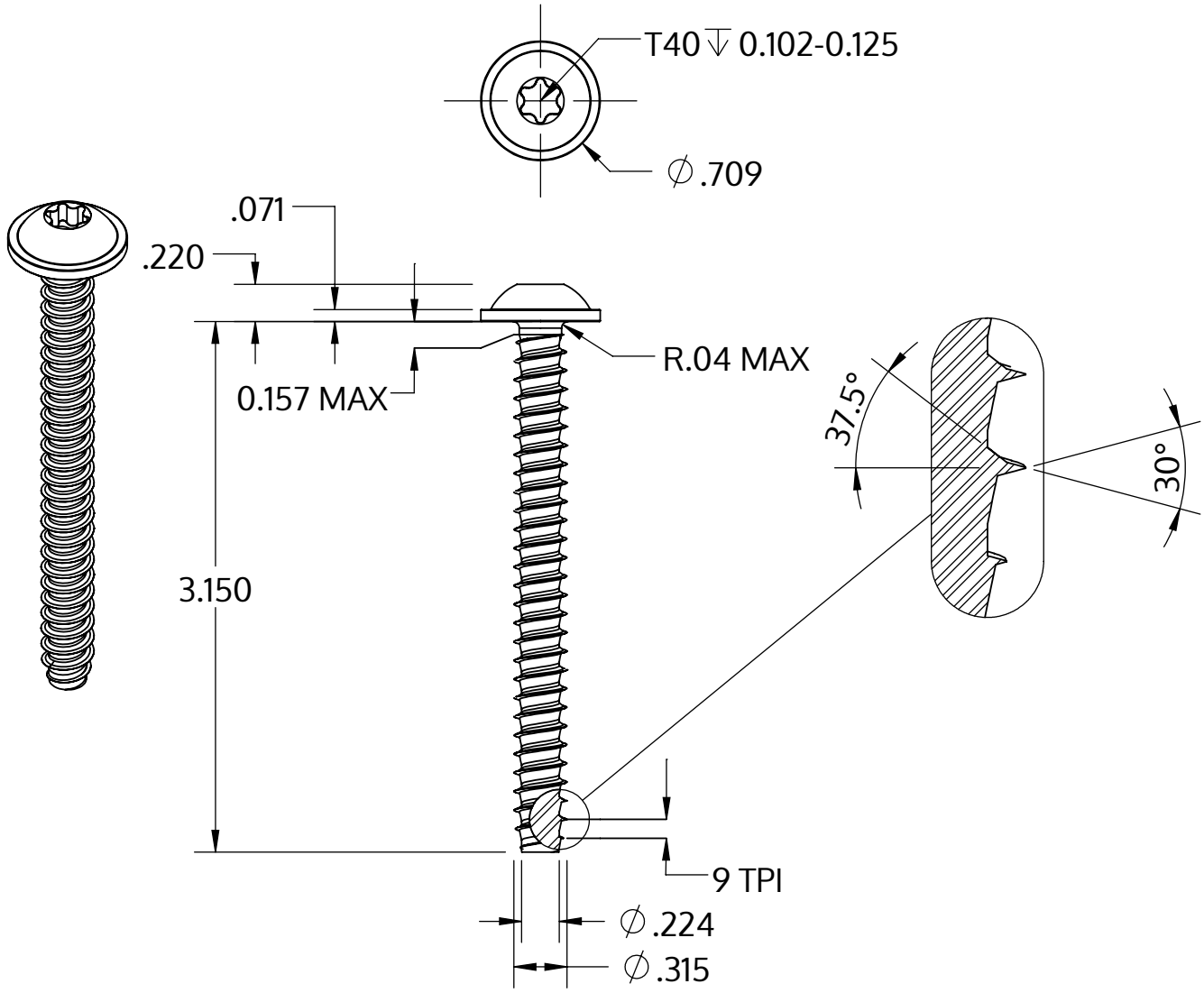

Metric size	M8 x 2.82 mm
US size (converted)	#0.314-9
	Tolerances [inch]
Length	+/- 0.037
Head diameter	+0 / -0.027
Head height	+/- 0.005
Thread diameter	+0.007 / -0

Beschreibung	STP38 8.0x80.0 - T40
Werkstoff	Edelstahl A2
Oberfläche	blank, gebeizt und passiviert
Gewicht	24.637 kg / 1000 Stück

SCREWERK	**STP380800800E**	
Zoll Zeichnung Größe A	Skalierung 1:1	2024-10