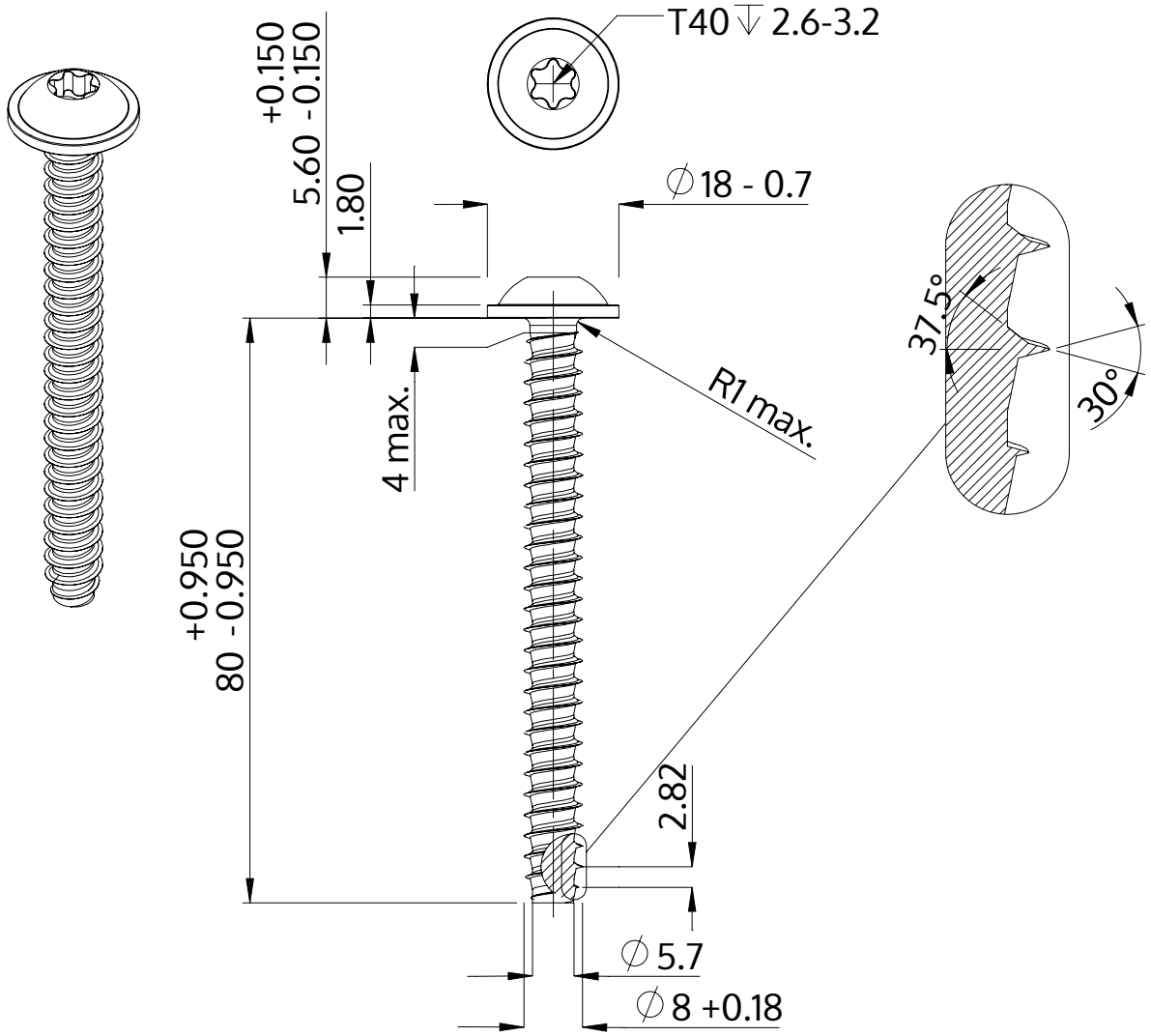

Beschreibung	STP38 8.0x80.0 - T40
Werkstoff	Edelstahl A2
Oberfläche	blank, gebeizt und passiviert
Gewicht	24.637 kg / 1000 Stück

SCREWERK	**STP380800800E**	
Metrische Zeichnung A4	Skalierung 1:1	2024-10