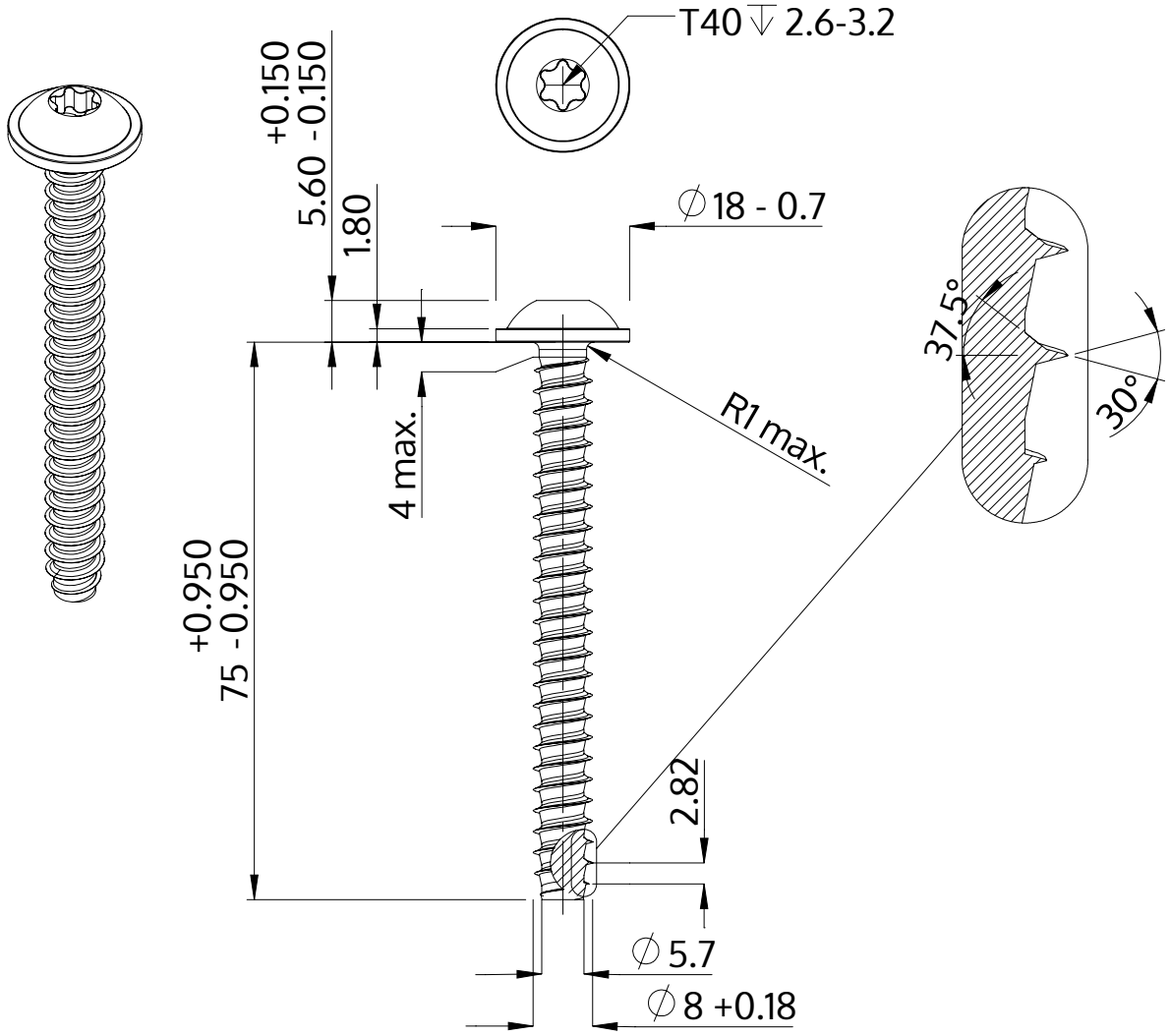

Açıklaması	STP38 8.0x75.0 - T40
Malzeme	Çelik, sertleştirilmiş
Kaplama	galvanizli 5-7 µm, temperliö mavi / şeffaf pasifleştirilmiştir
Ağırlık	23.433 kg / 1000 Adet

SCREWERK	**STP380800750S**	
Metrik çizim A4	Ölçeklendirme None:1	2024-04