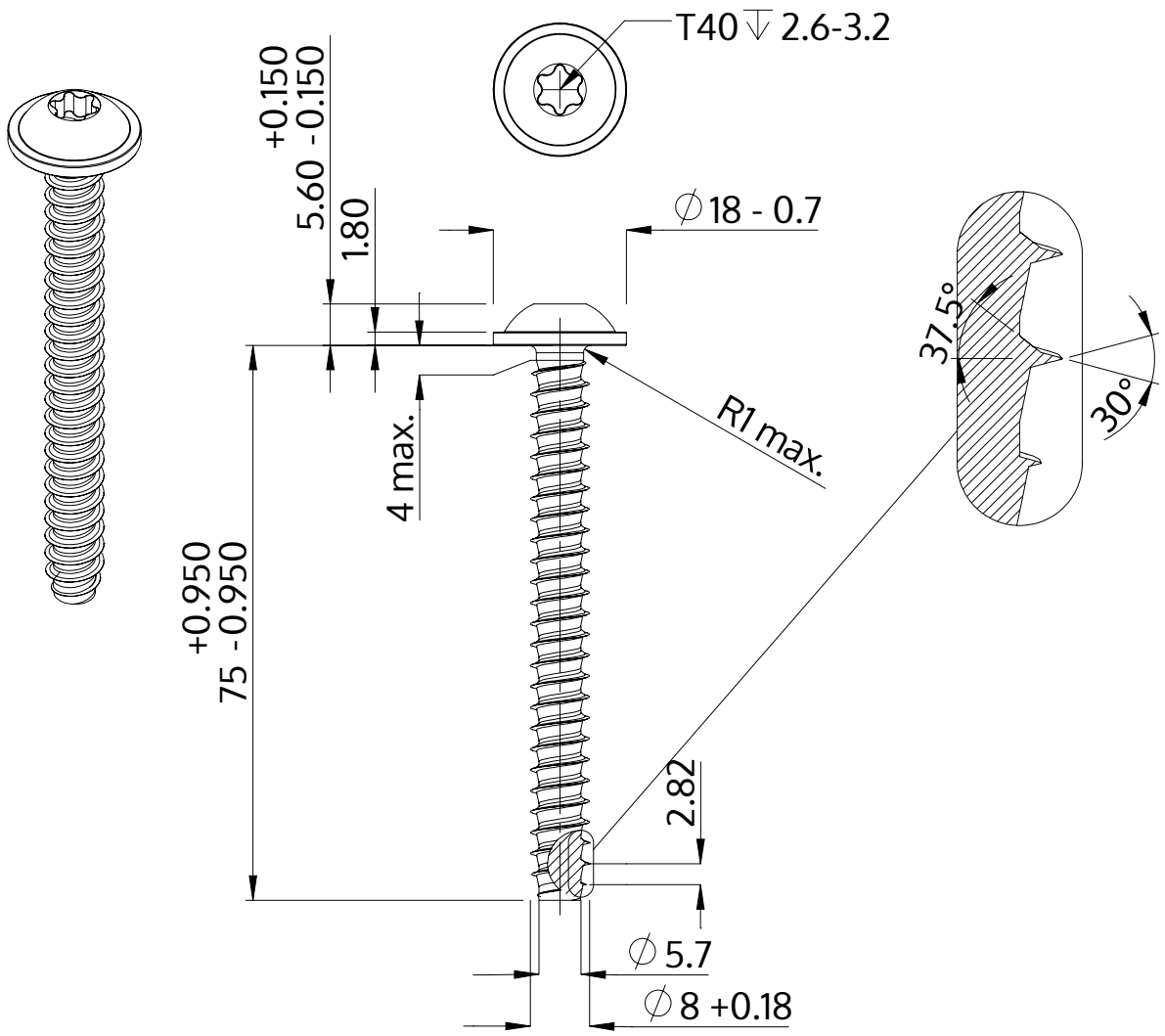

Descrizione	STP38 8.0x75.0 - T40
Materiale	acciaio inossidabile A2
Superficie	bianco-decapato e passivato
Peso	23.433 kg / 1000 pezzi

SCREWERK	**STP380800750E**	
Disegno metrico A4	Scala 1:1	2024-10