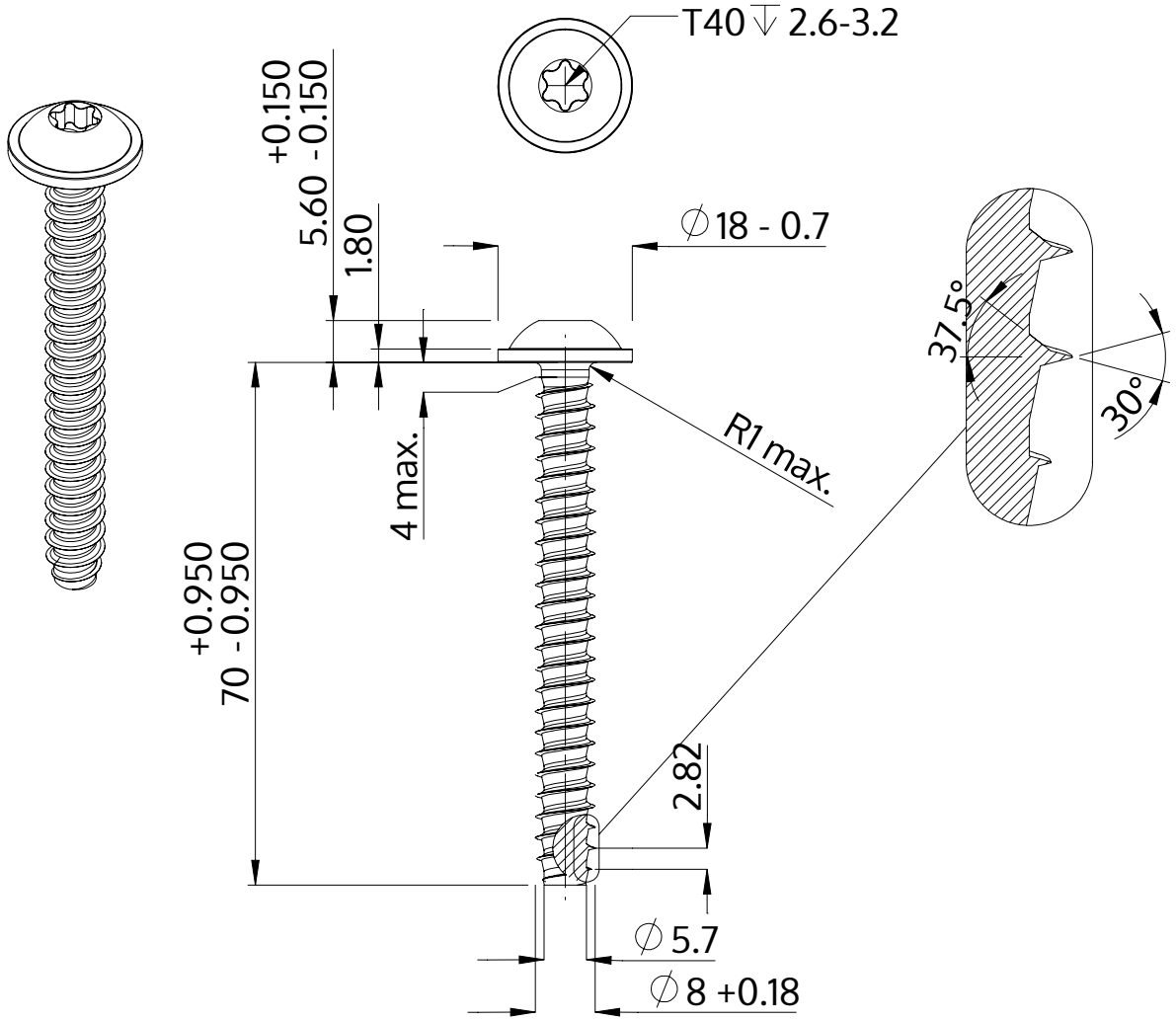

Açıklaması	STP38 8.0x70.0 - T40
Malzeme	Çelik, sertleştirilmiş
Kaplama	galvanizli 5-7 µm, temperliö mavi / şeffaf pasifleştirilmiştir
Ağırlık	22.229 kg / 1000 Adet

SCREWERK	**STP380800700S**	
Metrik çizim A4	Ölçeklendirme None:1	2024-04