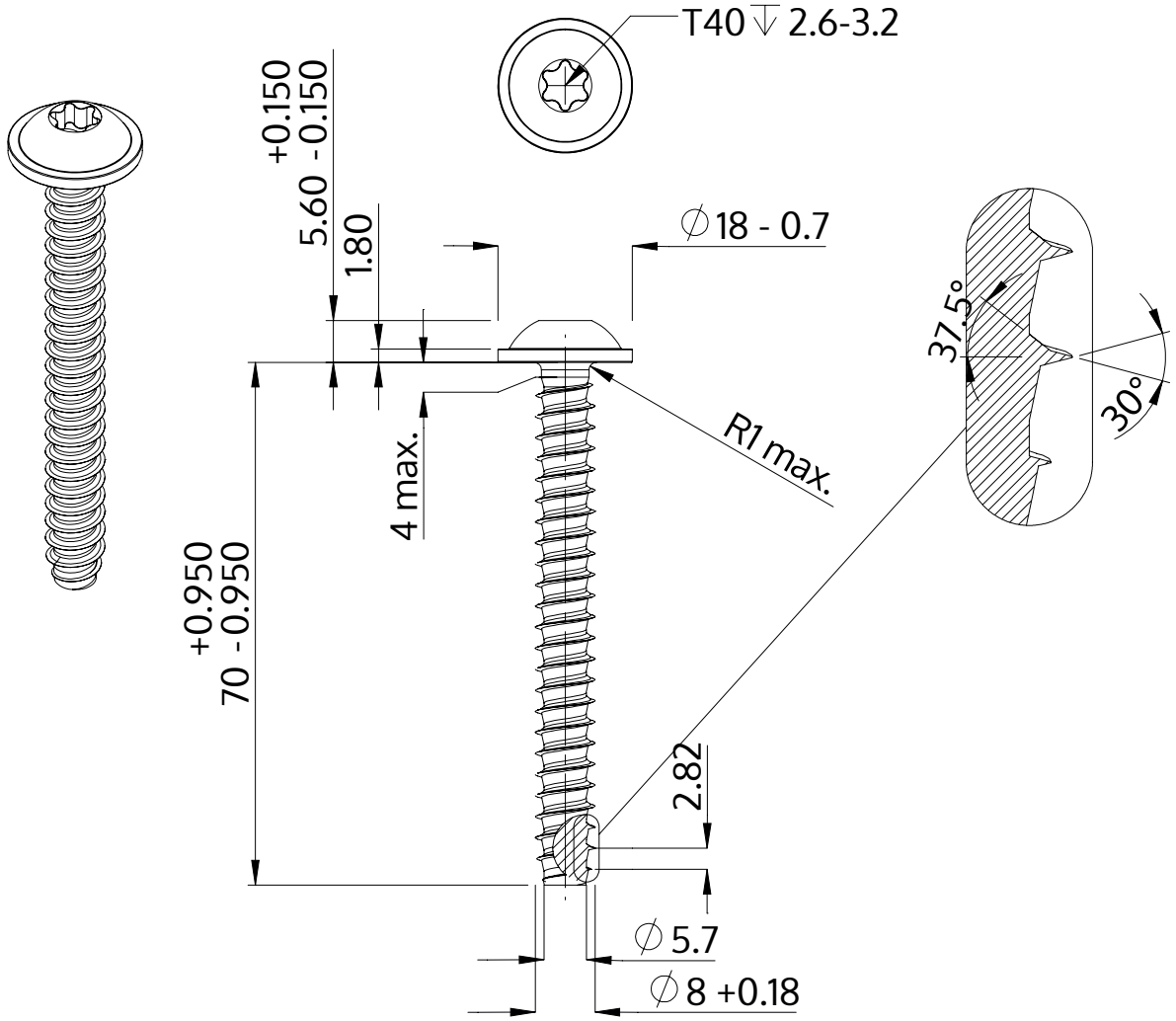

Beskrivning	STP38 8.0x70.0 - T40
Material	stål, härdat
Yta	förzinkad 5-7 µm, härdad, blå/transparent passiviserad
Vikt	22.229 kg / 1000 styck

SCREWERK	**STP380800700S**	
Metrisk skiss A4	Skala None:1	2024-04