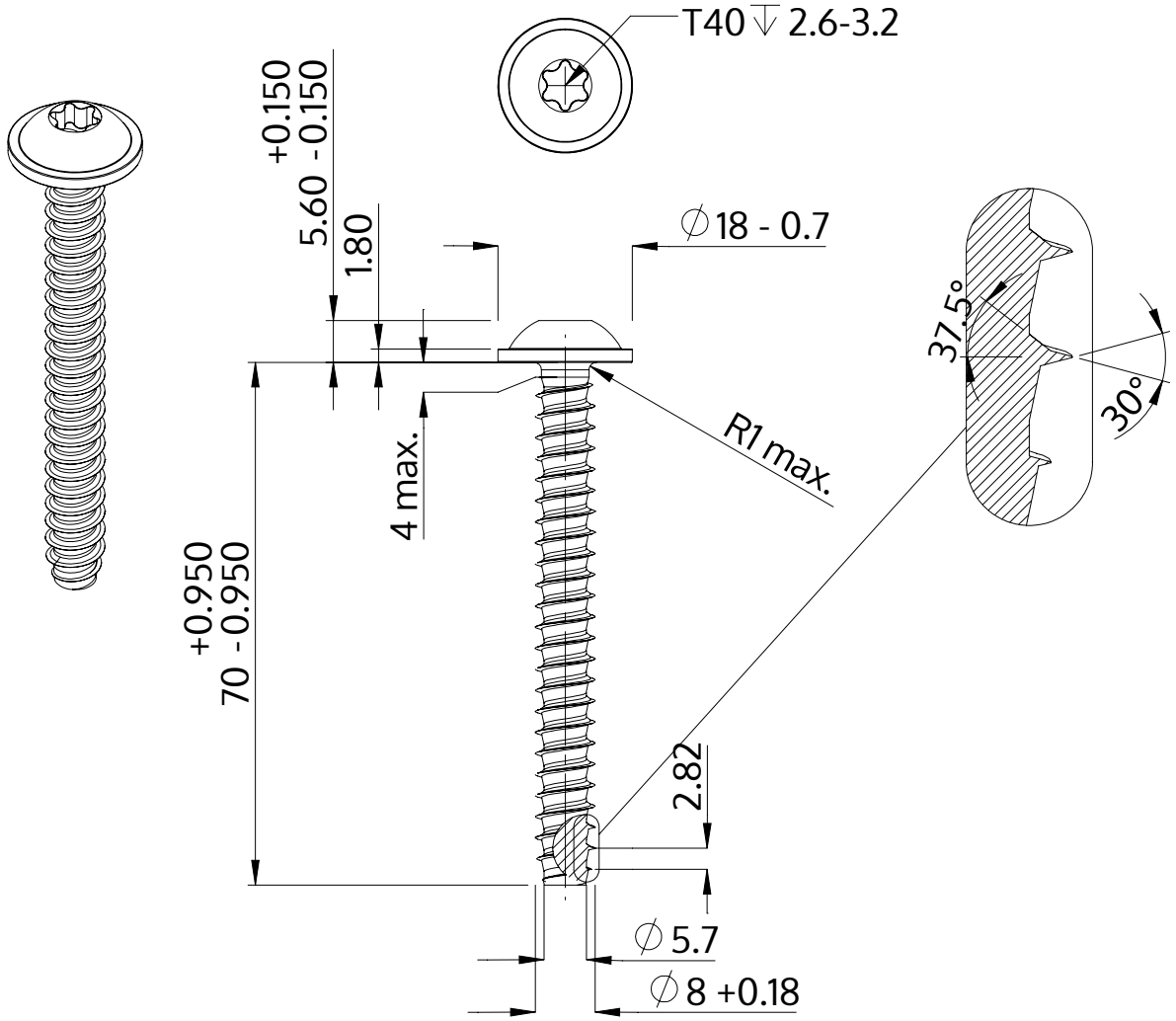

Popis	STP38 8.0x70.0 - T40
Materiál	Temperovaná ocel
Povrch	Pozinkovaná 5-7 µm, temperovaná, modrá, pasivovaná průhledně
Hmotnost	22.229 kg / 1000 Kus

SCREWERK	**STP380800700S**	
Metric výkres A4	Měřítko 1:1	2024-10