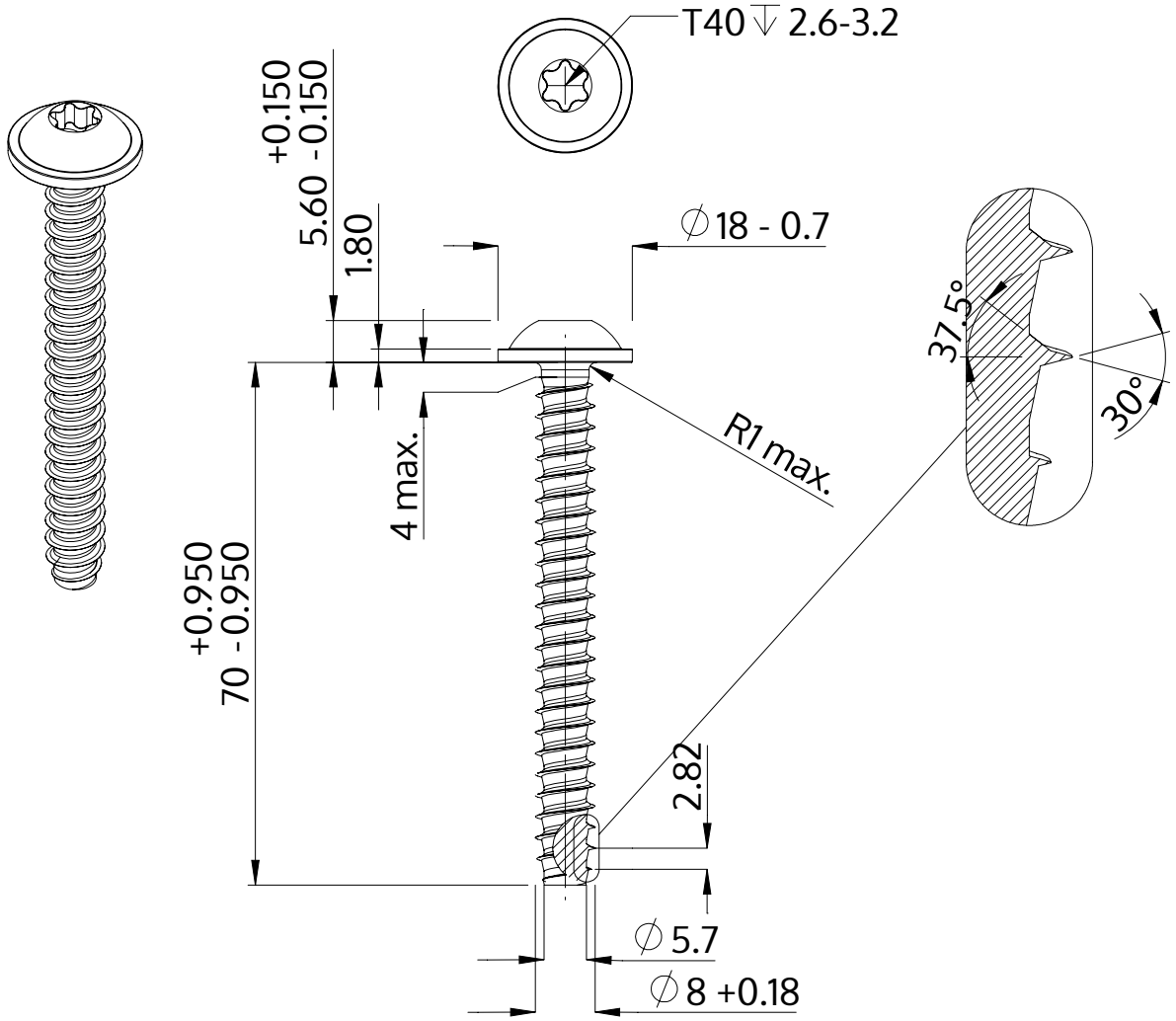

Descrizione	STP38 8.0x70.0 - T40
Materiale	acciaio inossidabile A2
Superficie	bianco-decapato e passivato
Peso	22.229 kg / 1000 pezzi

SCREWERK	**STP380800700E**	
Disegno metrico A4	Scala None:1	2024-04