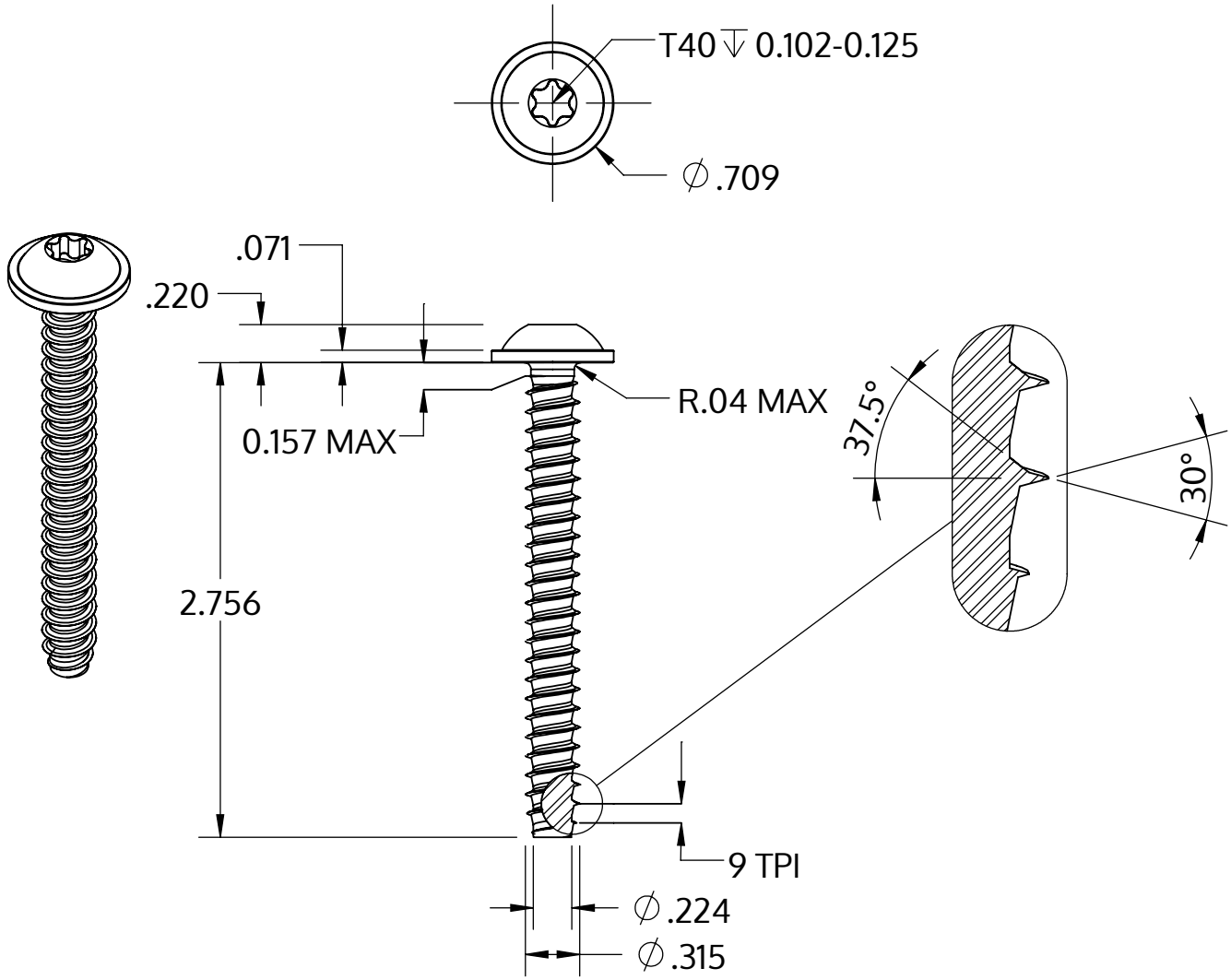

Metric size	M8 x 2.82 mm
US size (converted)	#0.314-9
	Tolerances [inch]
Length	+/- 0.037
Head diameter	+0 / -0.027
Head height	+/- 0.005
Thread diameter	+0.007 / -0

Descripción	STP38 8.0x70.0 - T40
Material	Acero Inoxidable A2
Superficie	Laminado brillante, barnizado y pasivado
Peso	22.229 kg / 1000 Piezas

SCREWERK	**STP380800700E**	
_Zoll Zeichnung Größe A	Escalada 1:1	2024-10