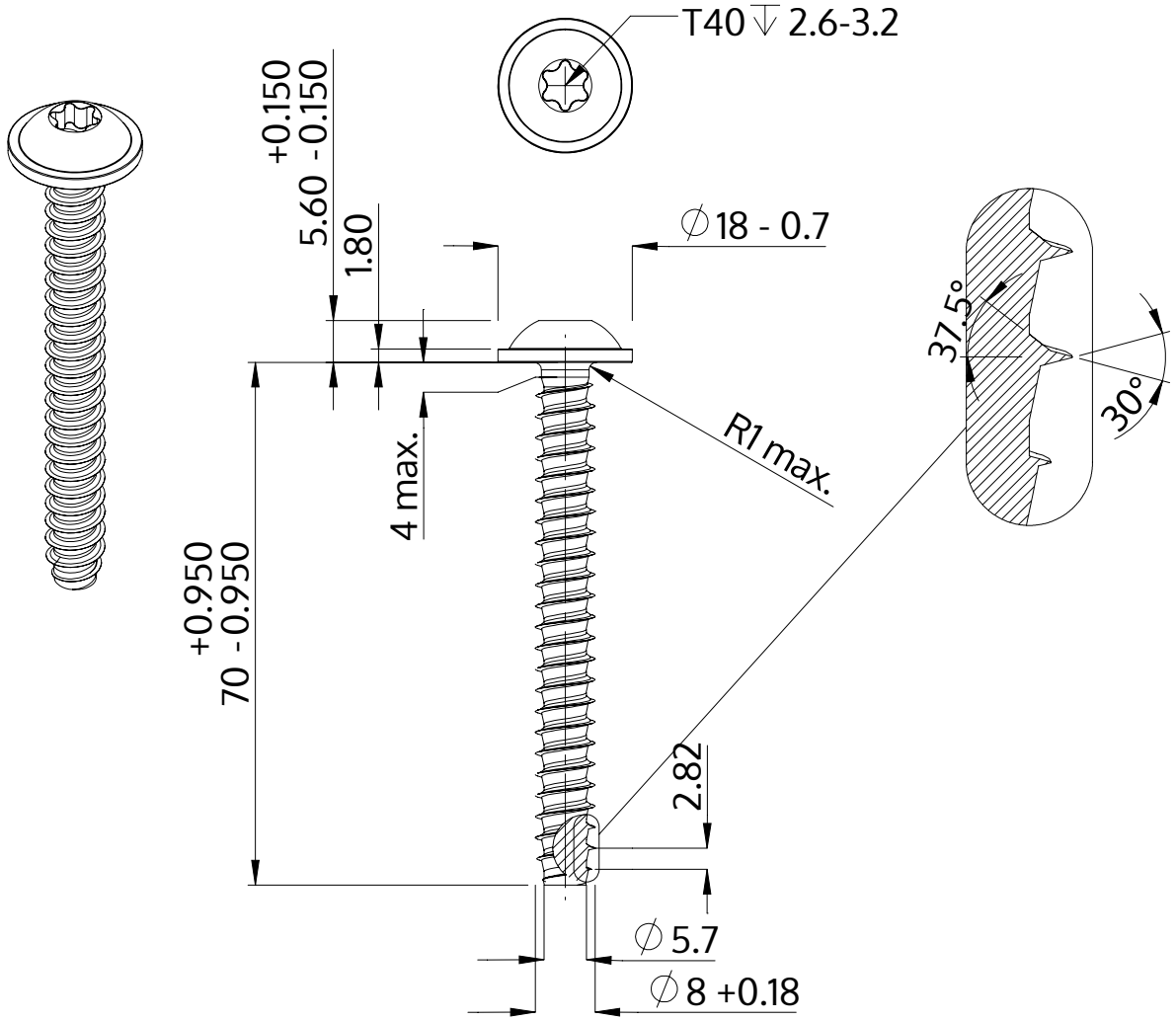

Descripción	STP38 8.0x70.0 - T40
Material	Acero Inoxidable A2
Superficie	Laminado brillante, barnizado y pasivado
Peso	22.229 kg / 1000 Piezas

SCREWERK	**STP380800700E**	
Diseño métrico	Escalada 1:1	2024-10