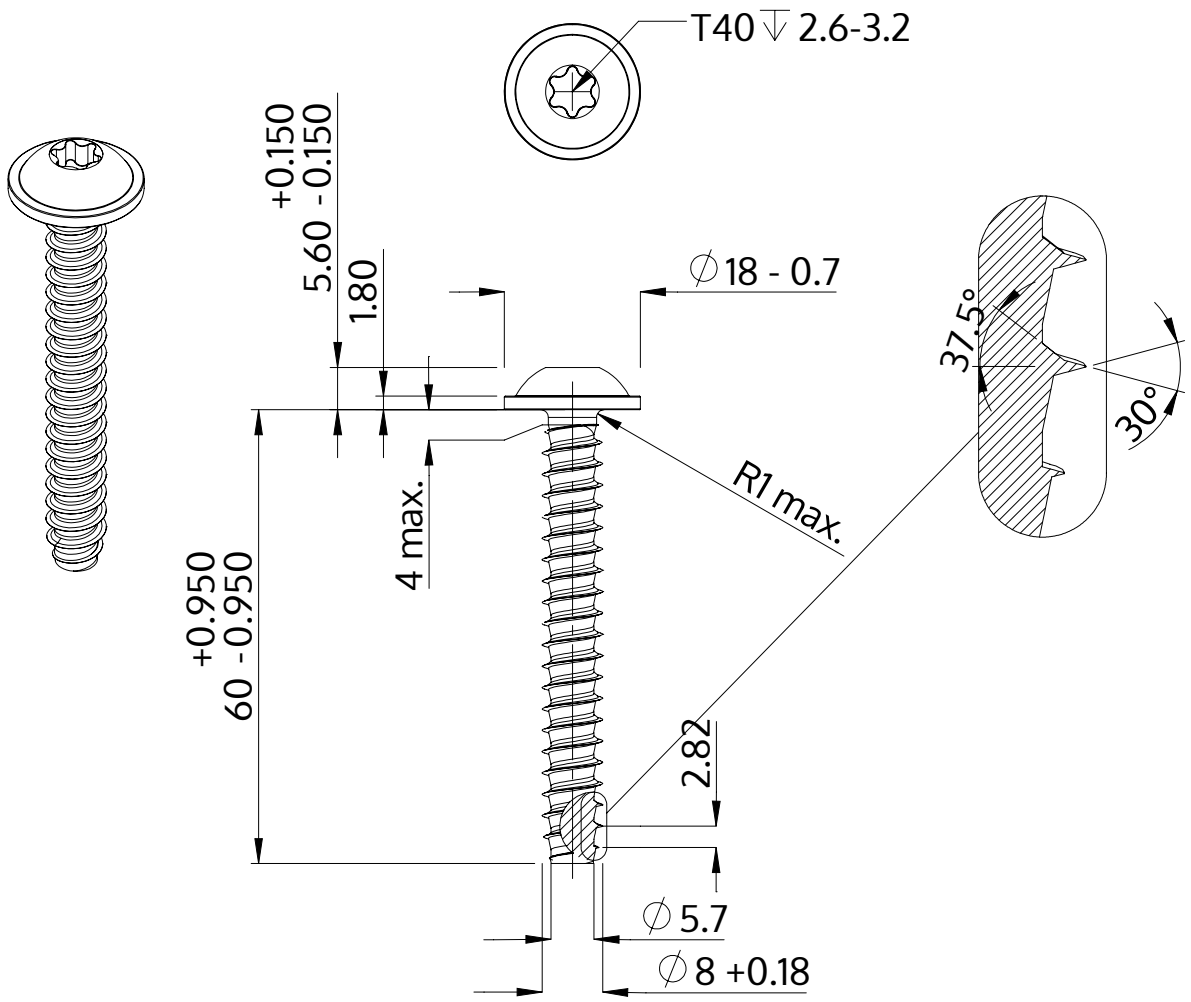

Beskrivning	STP38 8.0x60.0 - T40
Material	rostfritt stål A2
Yta	blank och passiviserad
Vikt	19.820 kg / 1000 styck

SCREWERK	**STP380800600E**	
Metrisk skiss A4	Skala 1:1	2024-10