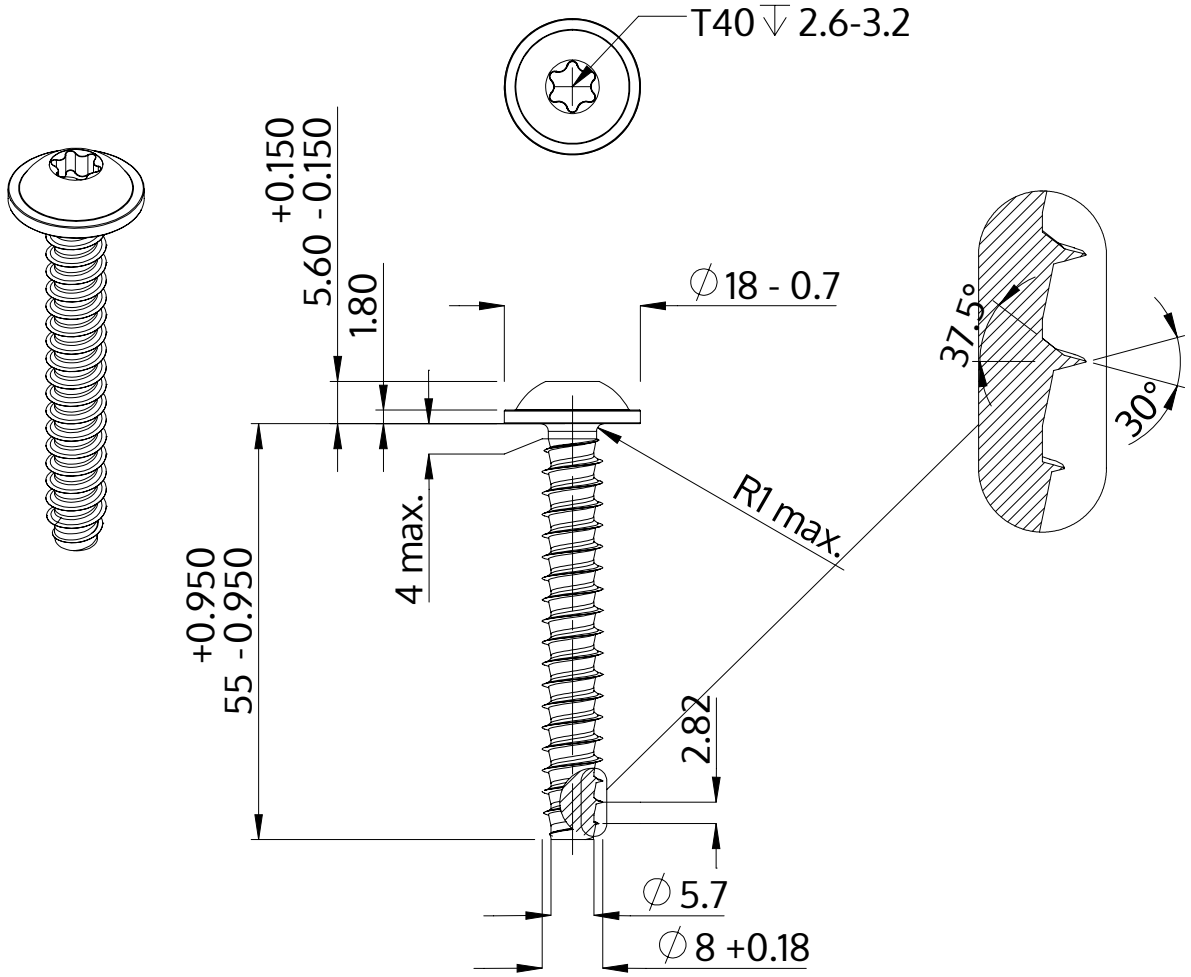

Açıklaması	STP38 8.0x55.0 - T40
Malzeme	Paslanmaz Çelik A2
Kaplama	Parlak, cilalanmış ve pasifleştirilmiştir
Ağırlık	18.616 kg / 1000 Adet

SCREWERK	**STP380800550E**	
Metrik çizim A4	Ölçeklendirme 1:1	2024-10