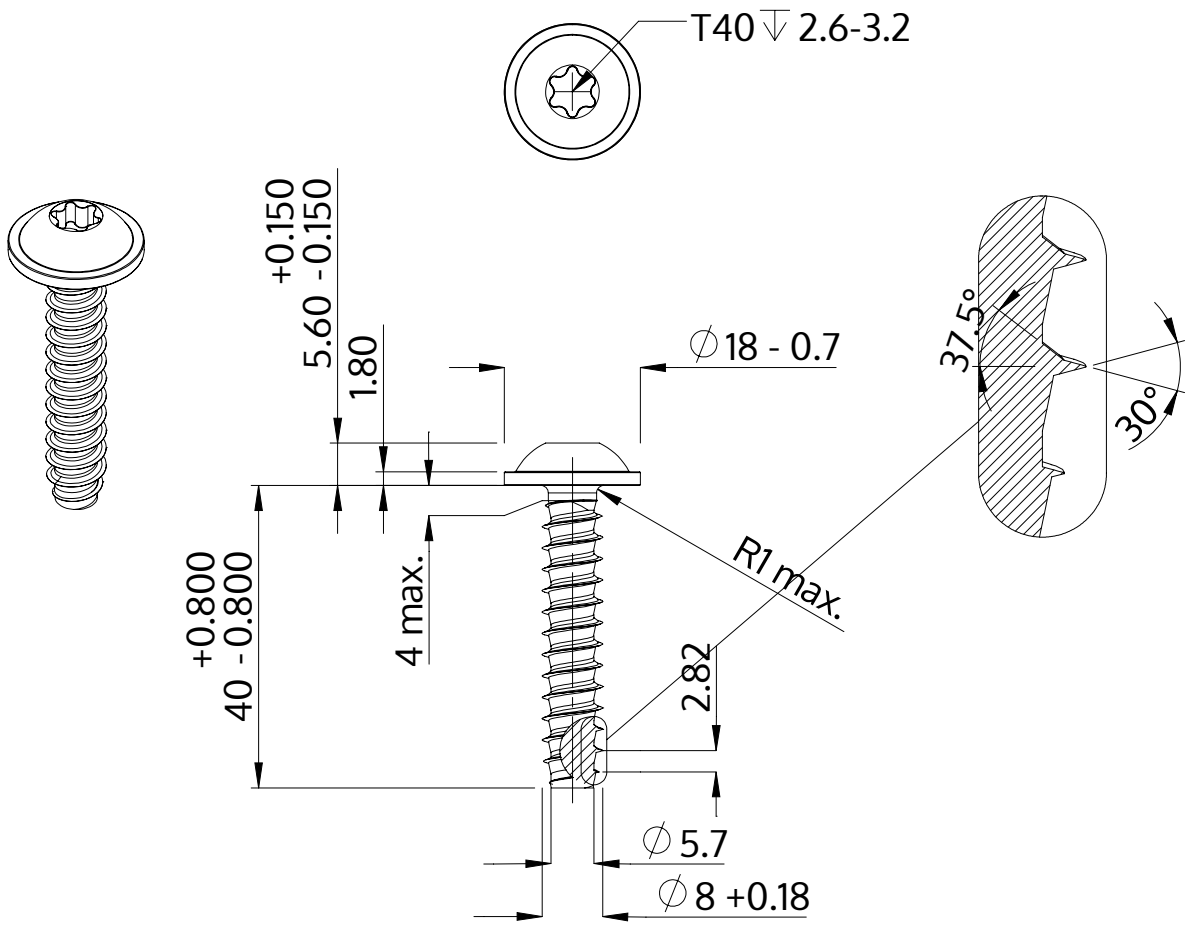


| | |
|---|---|
| Description | STP38 8.0x40.0 - T40 |
| Matière | acier inoxydable A2 |
| Surface | brillant décapé et passivé |
| Poids | 15.003 kg / 1000 Unité |

| | | |
|---|---|---|
| SCREWERK | **STP380800400E** | |
| Dessin métrique A4 | Redimensionner None:1 | 2024-04 |