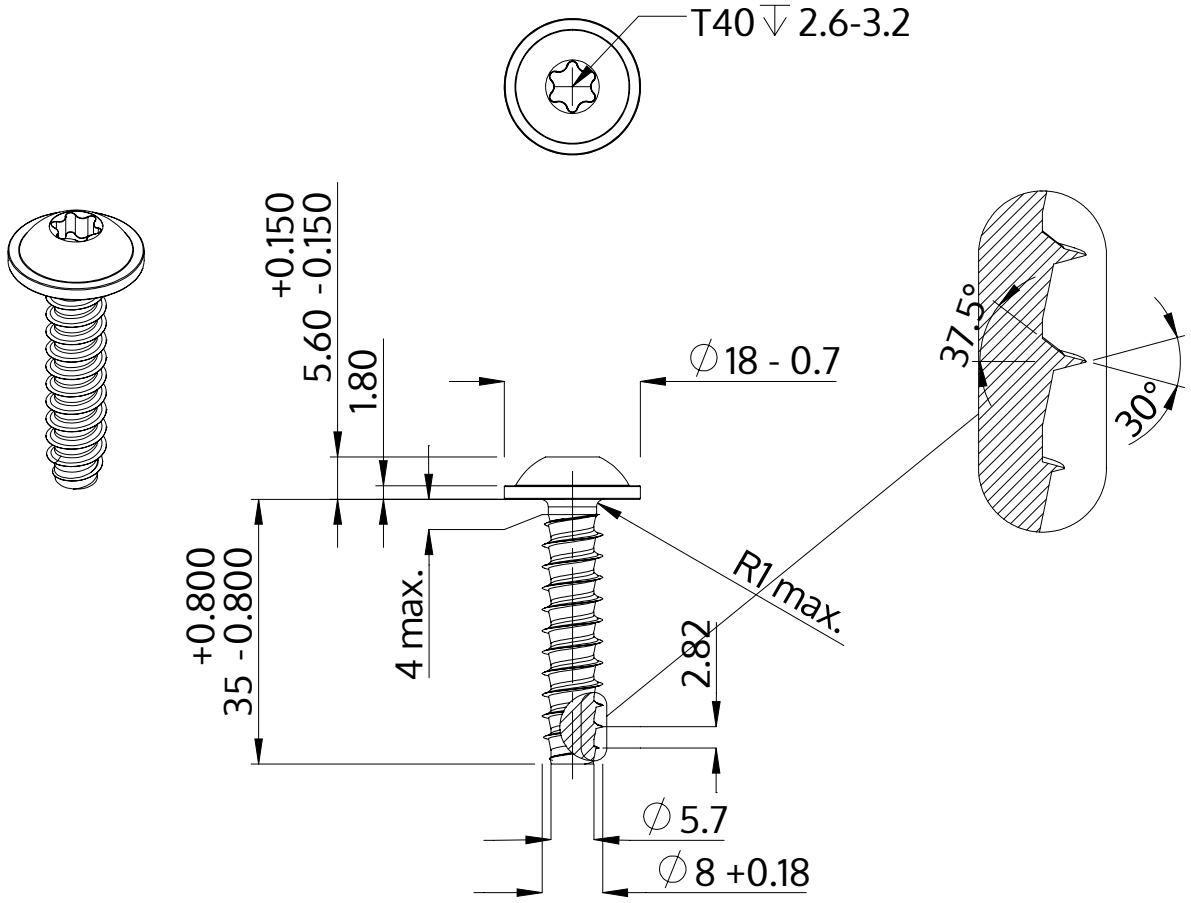


| | |
|---|---|
| Descrição | STP38 8.0x35.0 - T40 |
| Material | inox A2 |
| Superfície | Decapado e passivado |
| Peso | 13.799 kg / 1000 peças |

| | | |
|---|---|---|
| SCREWERK | **STP380800350E** | |
| Desenho Métrico A4 | Escala 1:1 | 2024-10 |