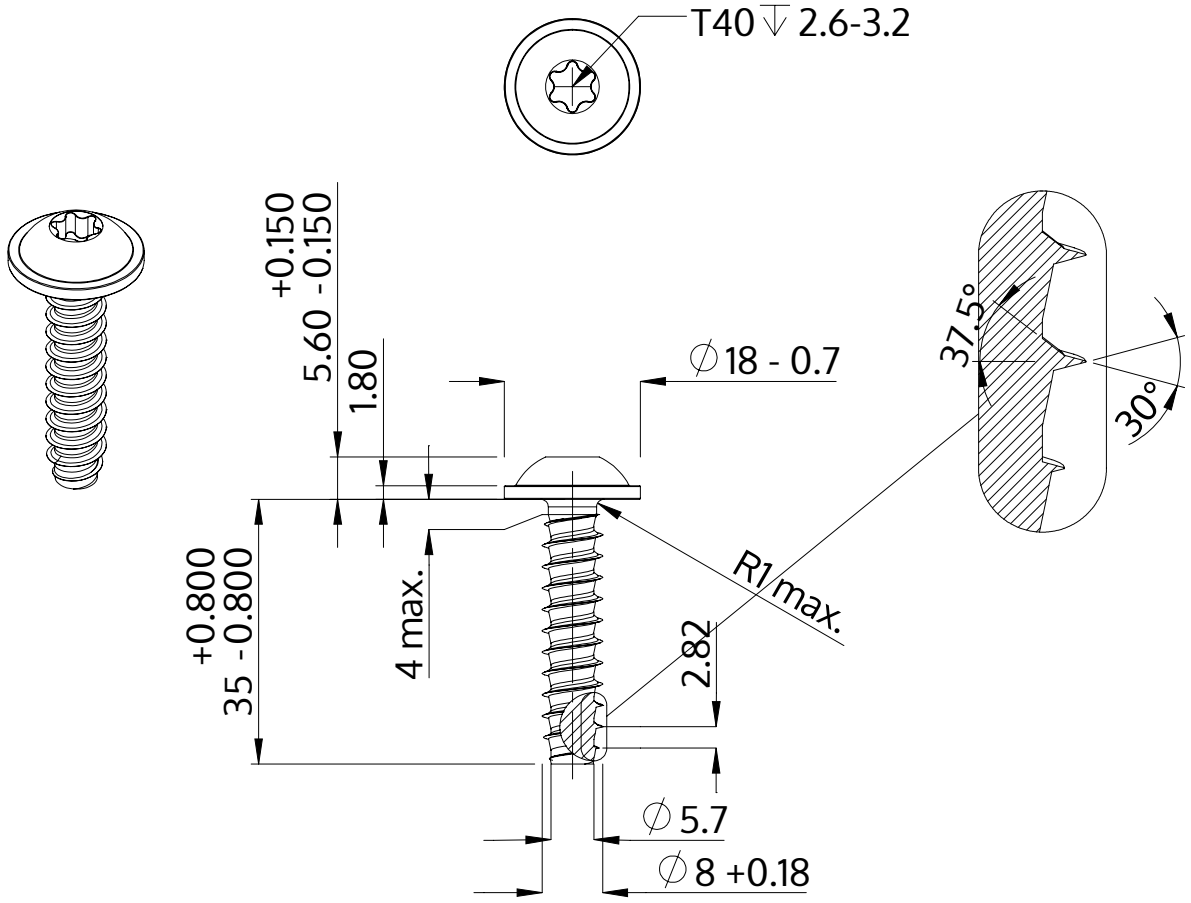

Descrizione	STP38 8.0x35.0 - T40
Materiale	acciaio inossidabile A2
Superficie	bianco-decapato e passivato
Peso	13.799 kg / 1000 pezzi

SCREWERK	**STP380800350E**	
Disegno metrico A4	Scala 1:1	2024-10