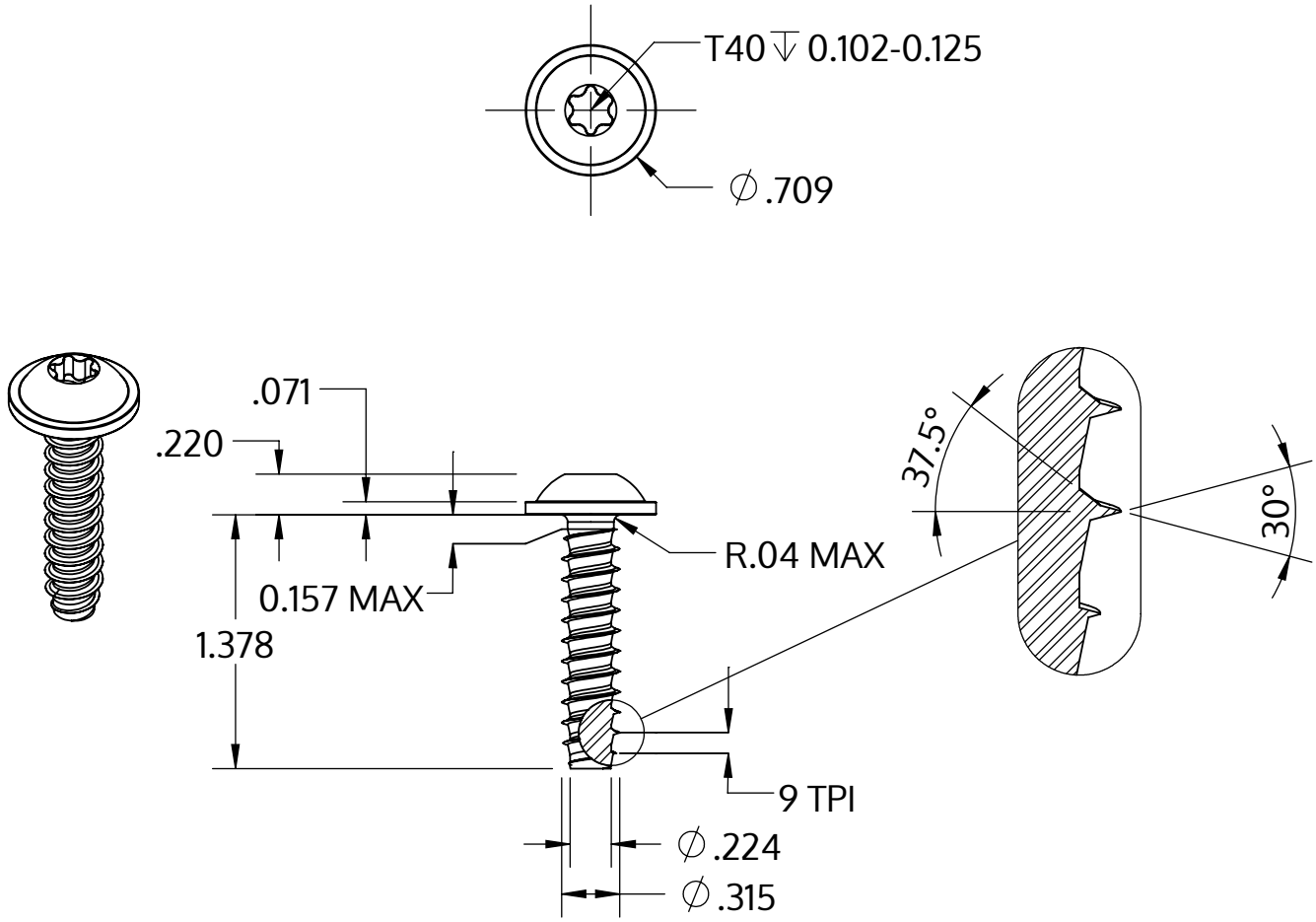

Metric size	M8 x 2.82 mm
US size (converted)	#0.314-9
	Tolerances [inch]
Length	+/- 0.031
Head diameter	+0 / -0.027
Head height	+/- 0.005
Thread diameter	+0.007 / -0

Описание	STP38 8.0x35.0 - T40
Материал	стомана, закалена
Повърхност	цинково и никелово покритие, Черен, пасивиран, темпериран, херметизация
Тегло	13.799 kg / 1000 Бройка

SCREWERK	**STP380800350B**	
_Zoll Zeichnung Größe A	Мащаб 1:1	2024-10