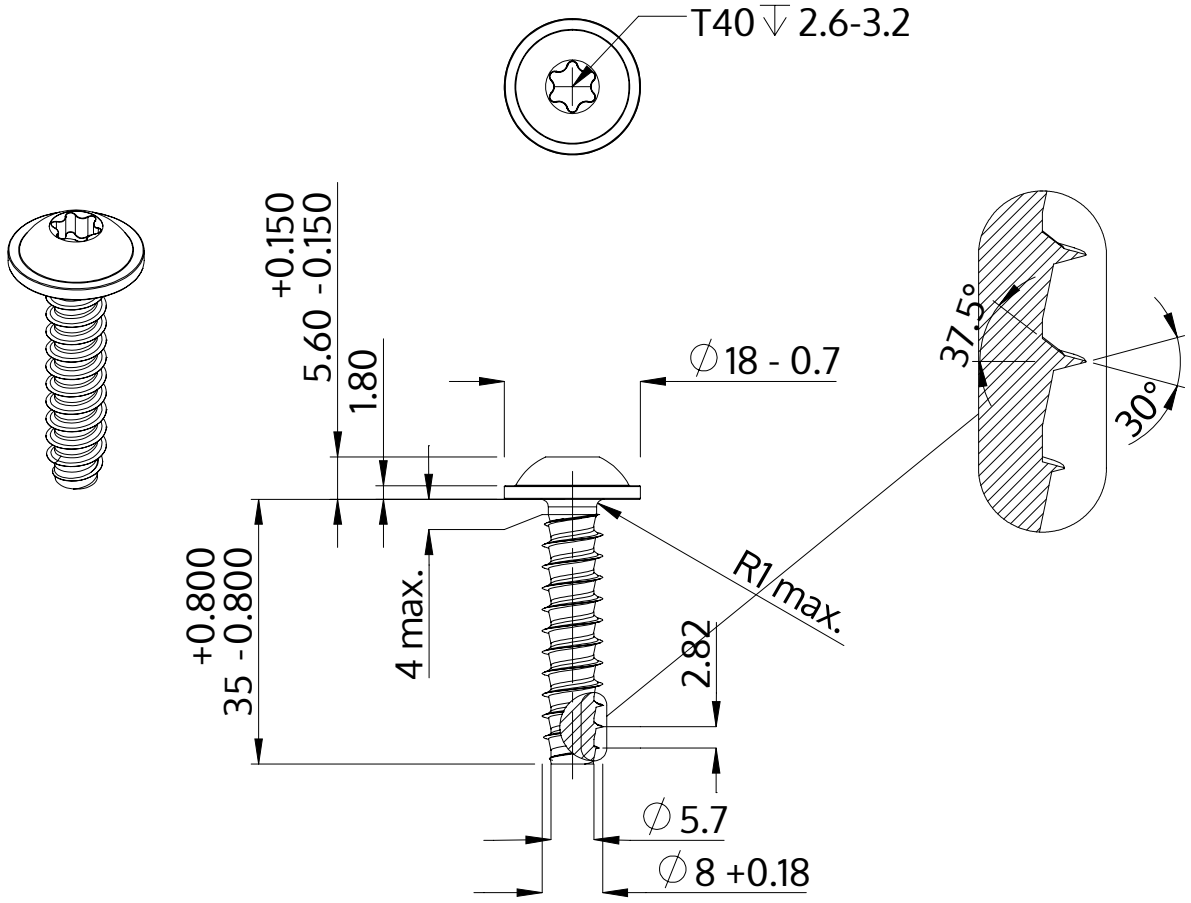

Описание	STP38 8.0x35.0 - T40
Материал	стомана, закалена
Повърхност	цинково и никелово покритие, Черен, пасивиран, темпериран, херметизация
Тегло	13.799 kg / 1000 Бройка

SCREWERK	**STP380800350B**	
Метричен дизайн A4	Мащаб 1:1	2024-10