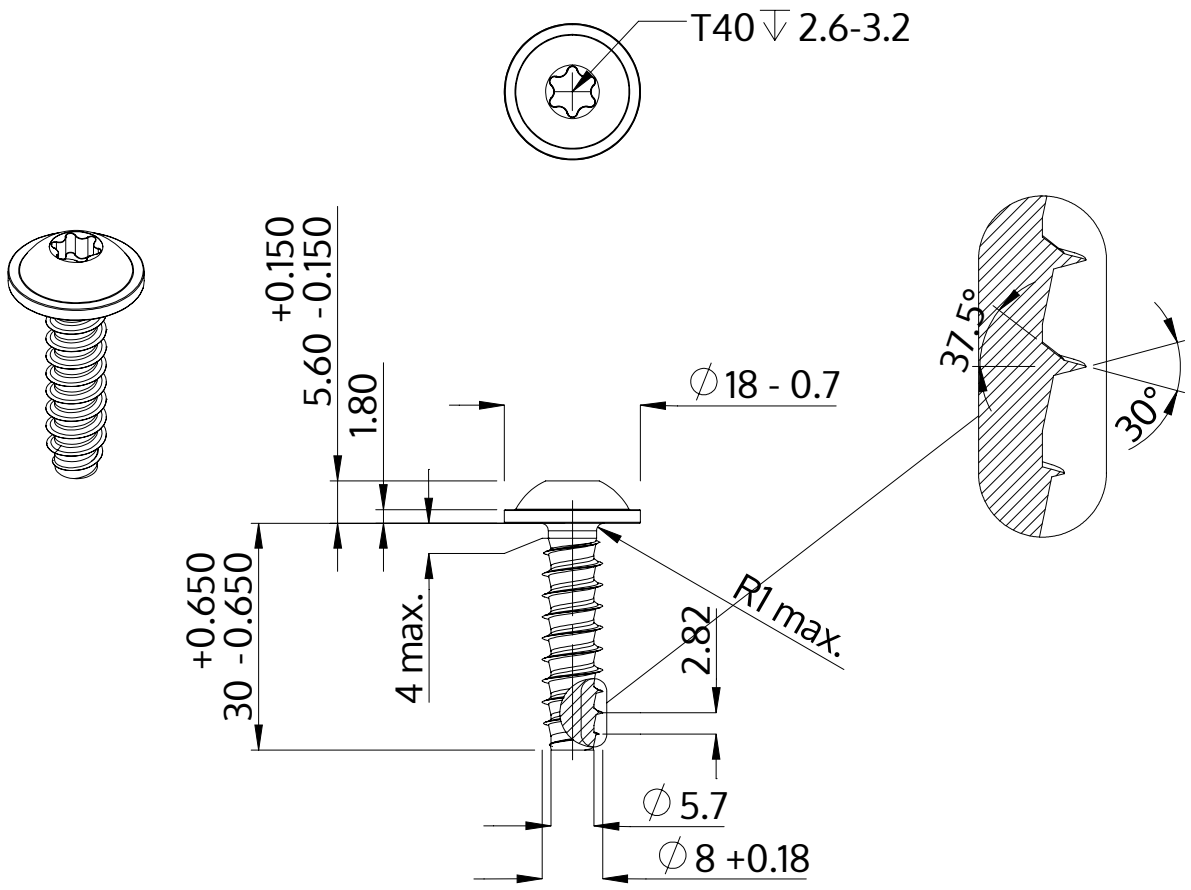

Açıklaması	STP38 8.0x30.0 - T40
Malzeme	Paslanmaz Çelik A2
Kaplama	Parlak, cilalanmış ve pasifleştirilmiştir
Ağırlık	12.595 kg / 1000 Adet

SCREWERK	**STP380800300E**	
Metrik çizim A4	Ölçeklendirme None:1	2024-04