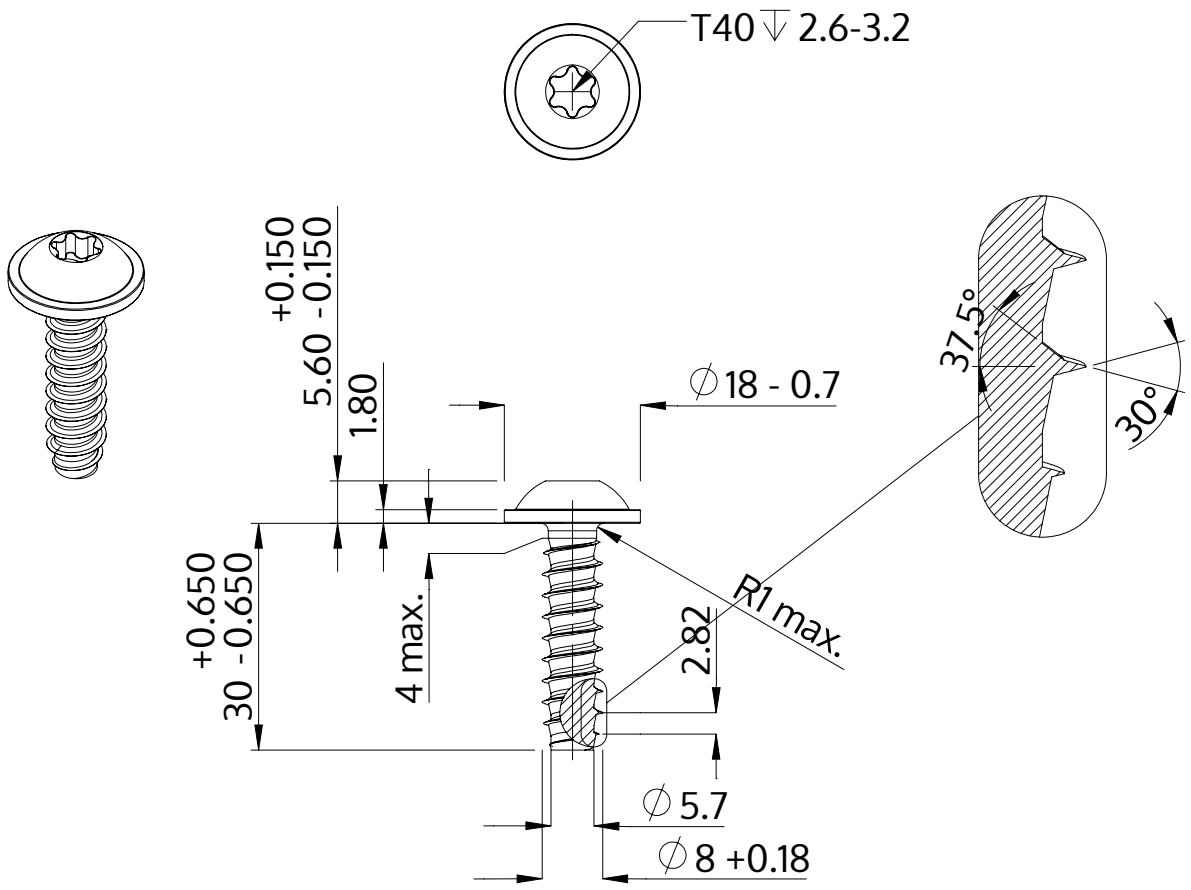

Описание	STP38 8.0x30.0 - T40
Материал	Нержавеющая сталь A2
Поверхность	Светлый отжиг и пассивация
Вес	12.595 kg / 1000 Штука

SCREWERK	**STP380800300E**	
Метрический чертеж A4	Шкала 1:1	2024-10