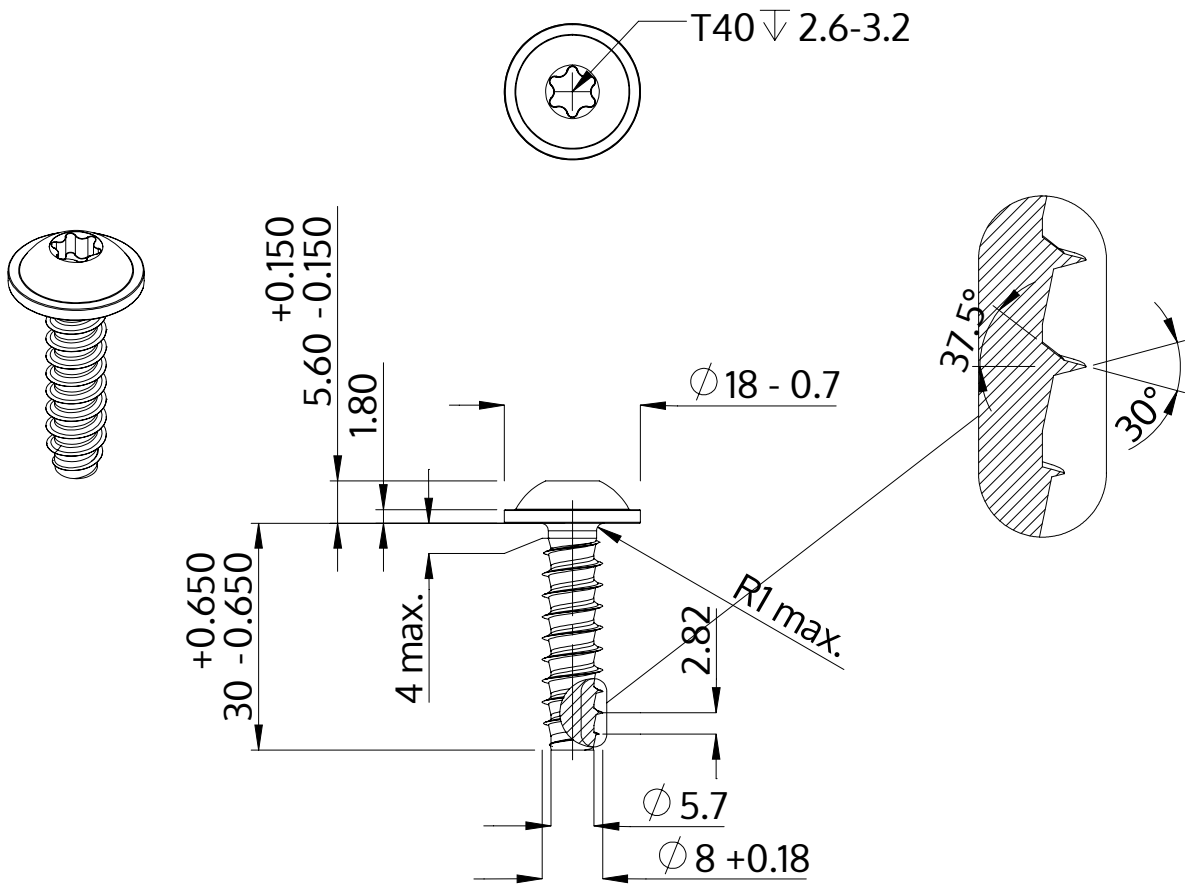

Описание	STP38 8.0x30.0 - T40
Материал	неръждаема стомана A2
Повърхност	гланциран, полиран, пасиваран
Тегло	12.595 kg / 1000 Бройка

SCREWERK	**STP380800300E**	
Метричен дизайн A4	Мащаб None:1	2024-04