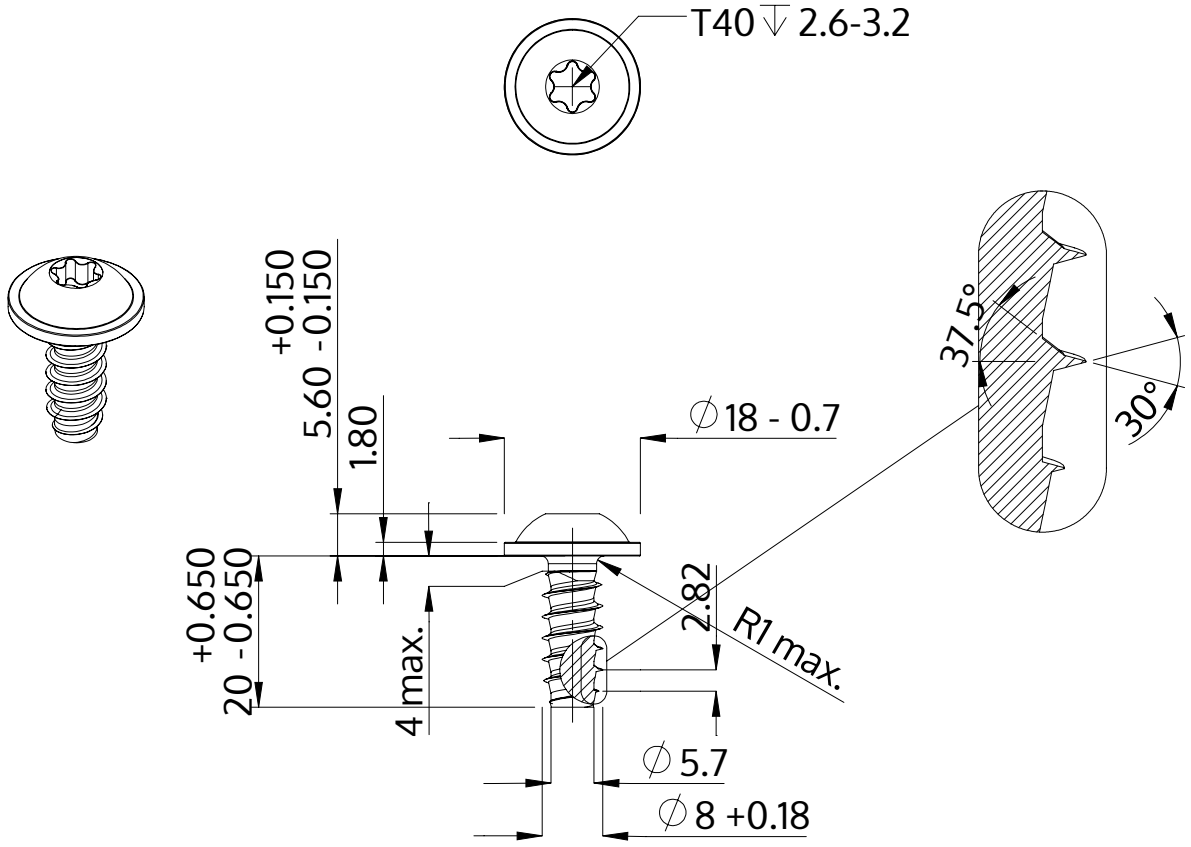

Descrição	STP38 8.0x20.0 - T40
Material	inox A2
Superfície	Decapado e passivado
Peso	10.186 kg / 1000 peças

SCREWERK	**STP380800200E**	
Desenho Métrico A4	Escala 1:1	2024-10