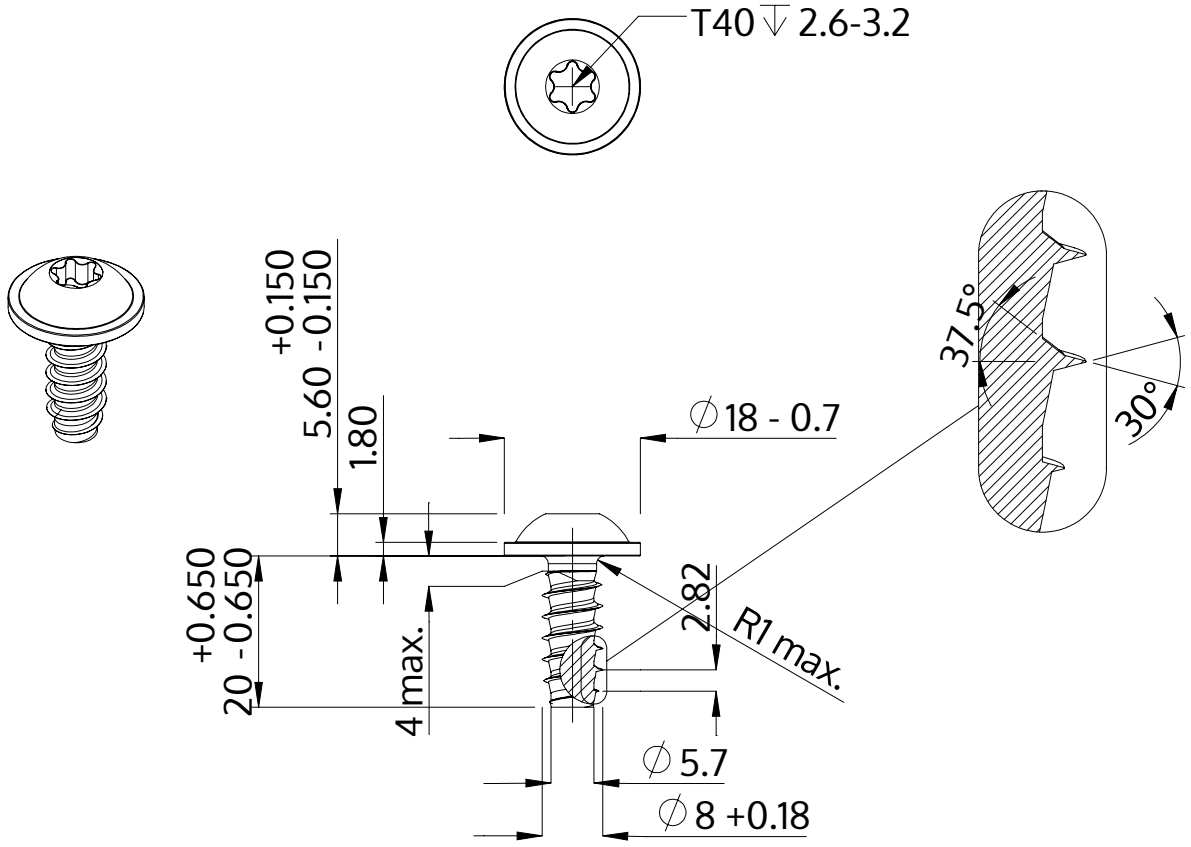


| | |
|---|---|
| Popis | STP38 8.0x20.0 - T40 |
| Materiál | Temperovaná ocel |
| Povrch | ZiNi černá-pasivovaná+temperovaná+utěsněná |
| Hmotnost | 10.186 kg / 1000 Kus |

| | | |
|---|---|---|
| SCREWERK | **STP380800200B** | |
| Metric výkres A4 | Měřítko 1:1 | 2024-10 |