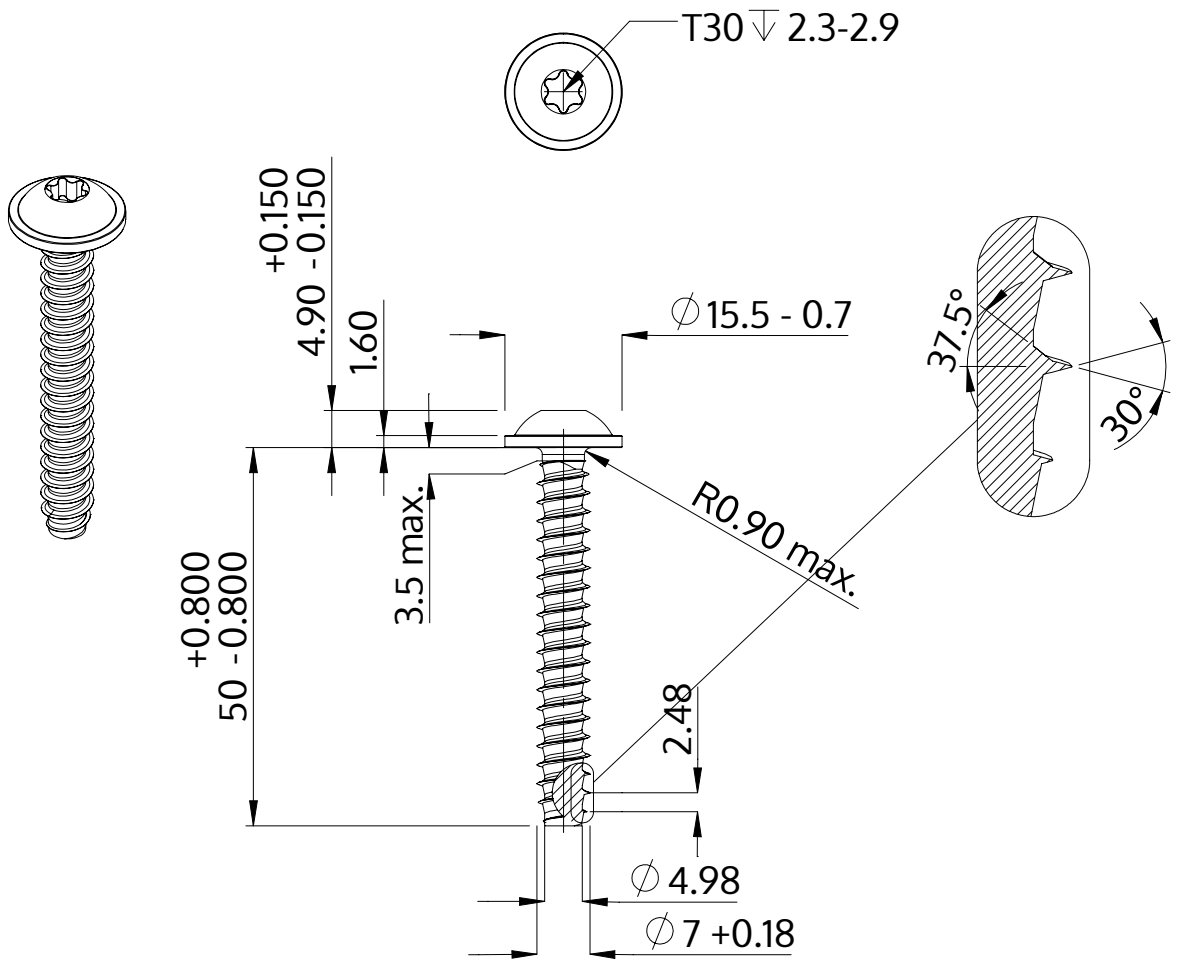

Açıklaması	STP38 7.0x50.0 - T30
Malzeme	Çelik, sertleştirilmiş
Kaplama	galvanizli 5-7 µm, temperliö mavi / şeffaf pasifleştirilmiştir
Ağırlık	13.255 kg / 1000 Adet

SCREWERK	**STP380700500S**	
Metrik çizim A4	Ölçeklendirme None:1	2024-04