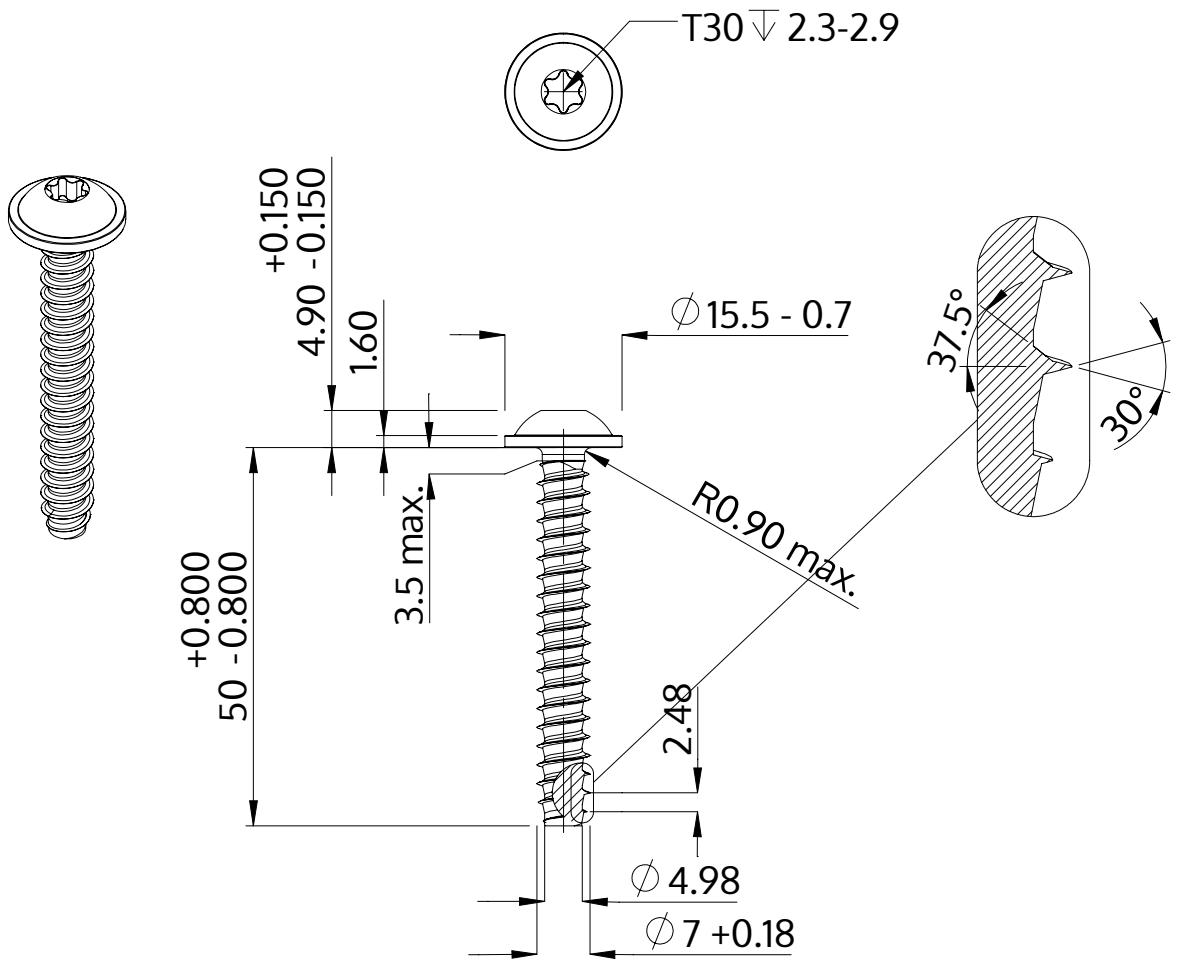

Beschreibung	STP38 7.0x50.0 - T30
Werkstoff	Edelstahl A2
Oberfläche	blank, gebeizt und passiviert
Gewicht	13.255 kg / 1000 Stück

SCREWERK	**STP380700500E**	
Metrische Zeichnung A4	Skalierung 1:1	2024-10