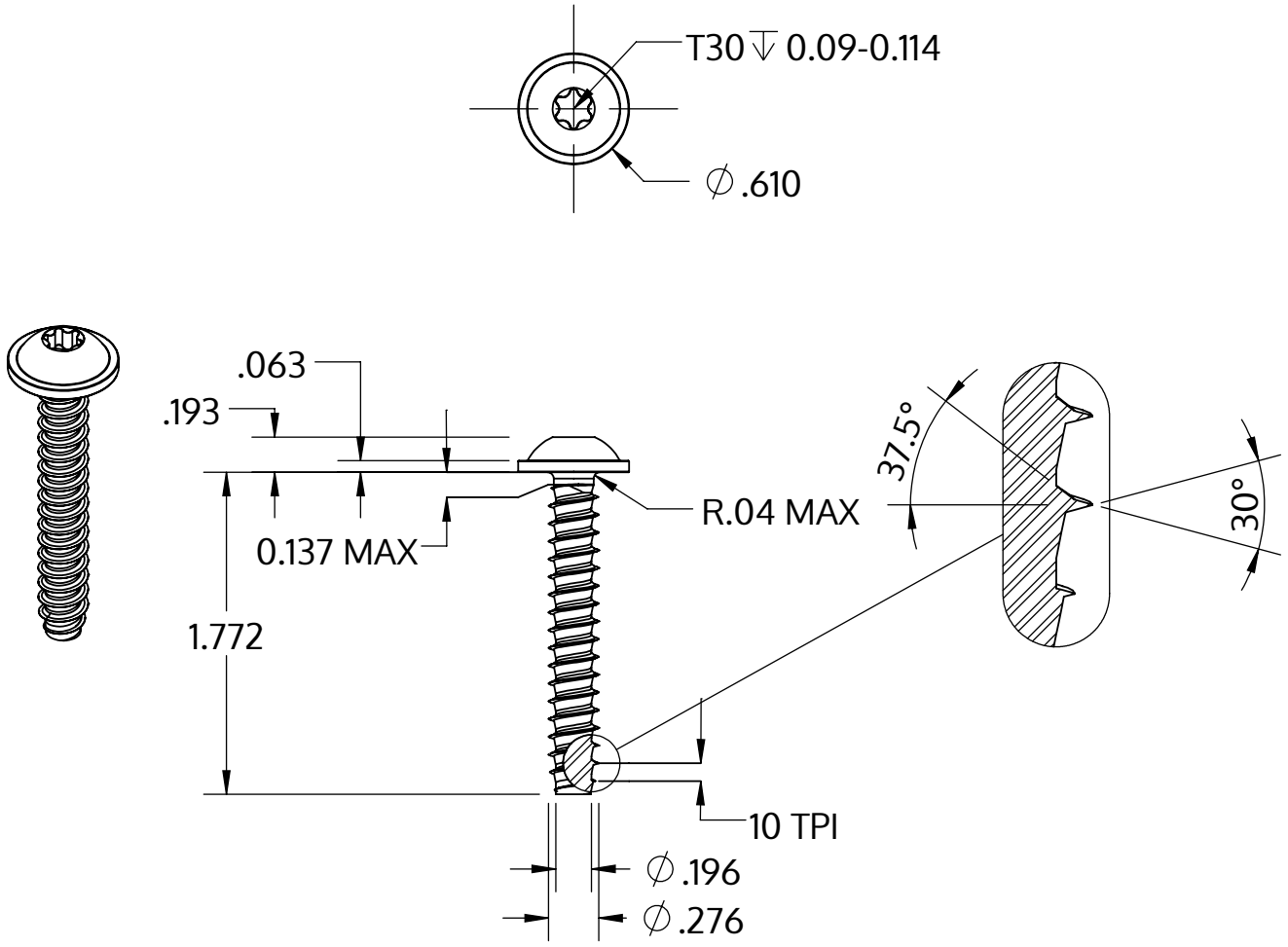

Metric size	M7 x 2.48 mm
US size (converted)	#0.275-10
	Tolerances [inch]
Length	+/- 0.031
Head diameter	+0 / -0.027
Head height	+/- 0.005
Thread diameter	+0.007 / -0

Beskrivning	STP38 7.0x45.0 - T30
Material	stål, härdat
Yta	förzinkad 5-7 µm, härdad, blå/transparent passiviserad
Vikt	12.310 kg / 1000 styck

SCREWERK	**STP380700450S**	
_Zoll Zeichnung Größe A	Skala 1:1	2024-10