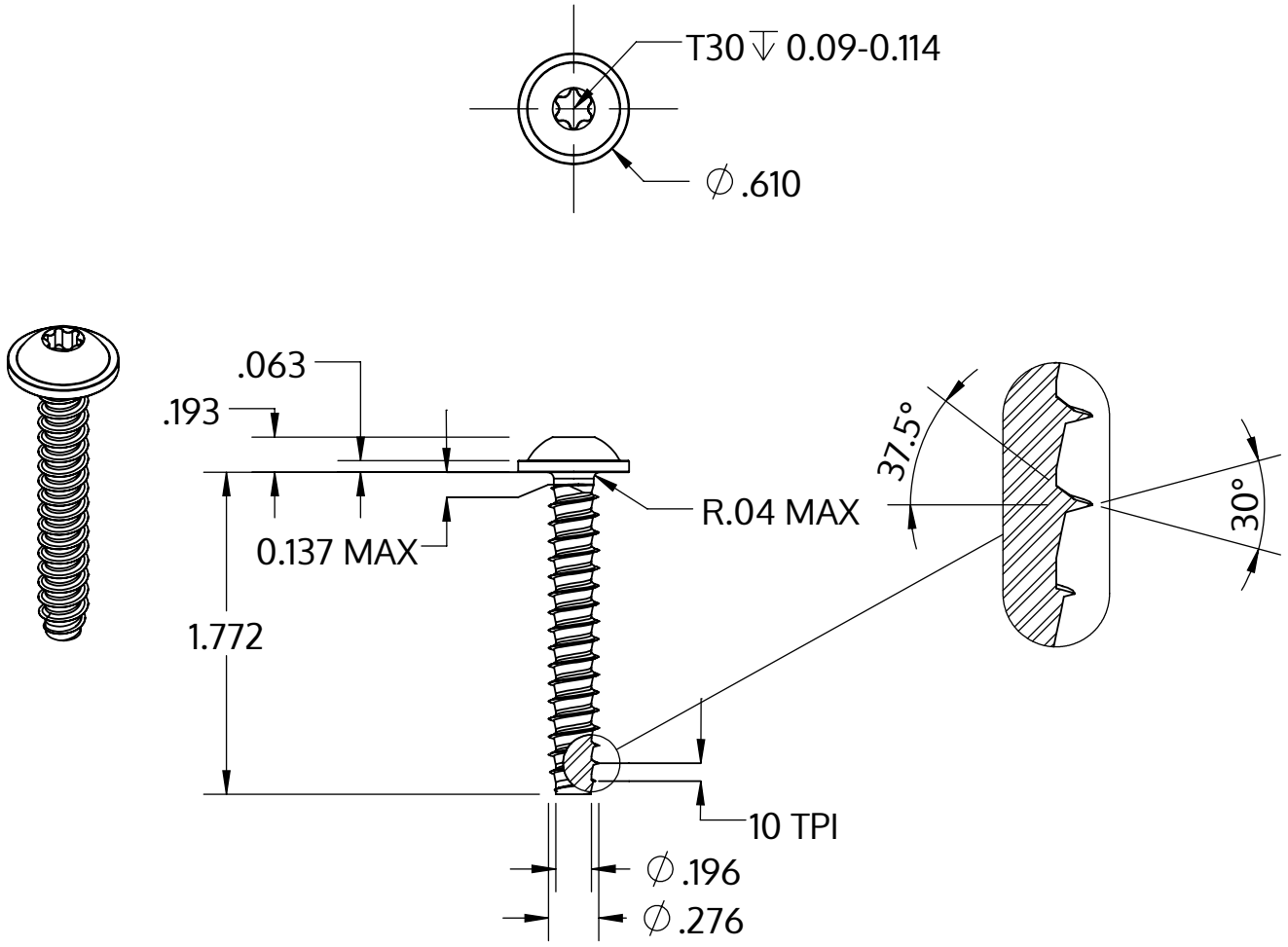

Metric size	M7 x 2.48 mm
US size (converted)	#0.275-10
	Tolerances [inch]
Length	+/- 0.031
Head diameter	+0 / -0.027
Head height	+/- 0.005
Thread diameter	+0.007 / -0

Description	STP38 7.0x45.0 - T30
Matière	Acier,trempé et revenu
Surface	zinguée 5-7 µm,recuit, bleue / passivée avec transparence
Poids	12.310 kg / 1000 Unité

SCREWERK	**STP380700450S**	
_Zoll Zeichnung Größe A	Redimensionner 1:1	2024-10