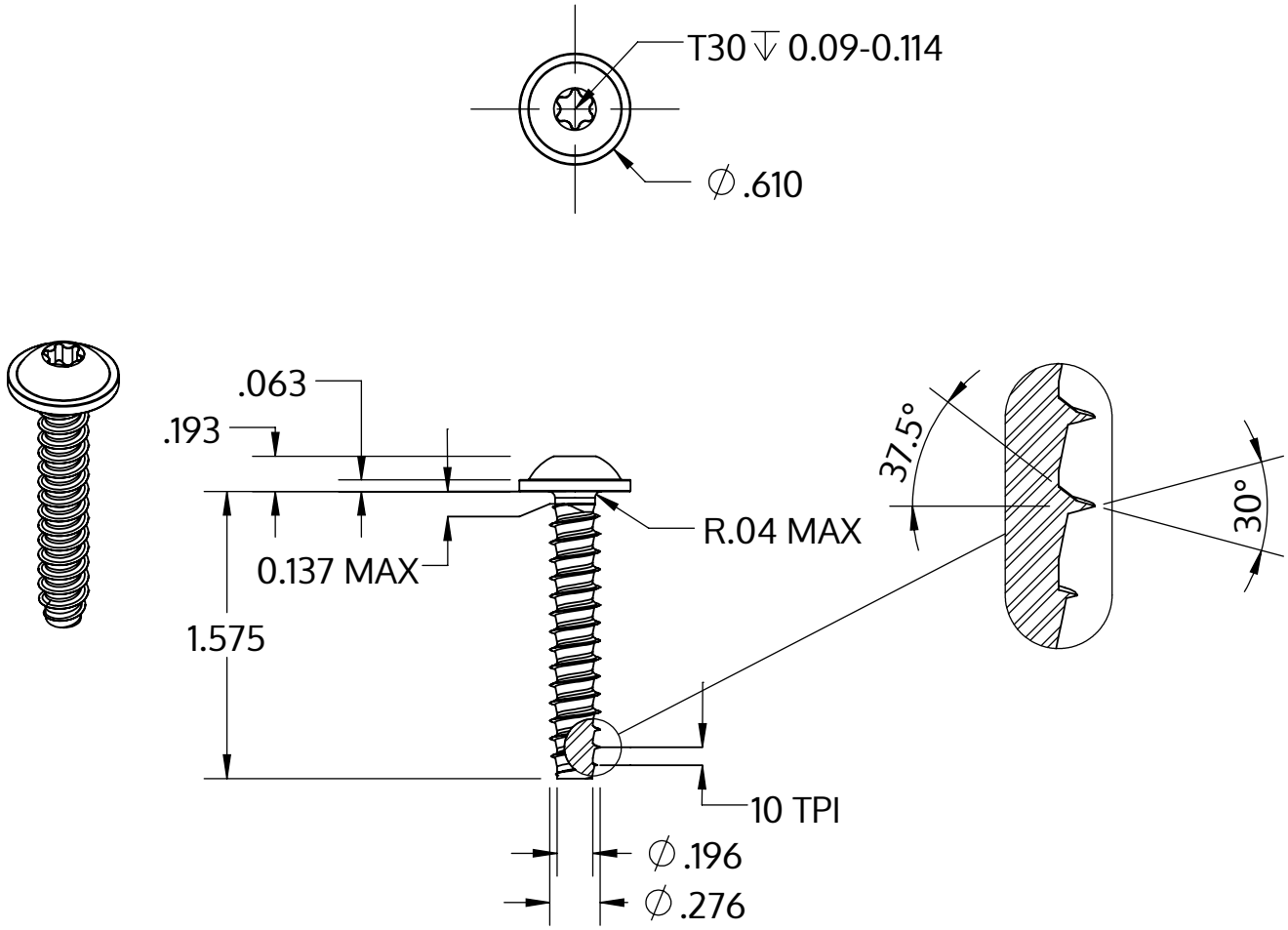

Metric size	M7 x 2.48 mm
US size (converted)	#0.275-10
	Tolerances [inch]
Length	+/- 0.031
Head diameter	+0 / -0.027
Head height	+/- 0.005
Thread diameter	+0.007 / -0

Описание	STP38 7.0x40.0 - T30
Материал	неръждаема стомана A2
Повърхност	гланциран, полиран, пасиваран
Тегло	11.364 kg / 1000 Бройка

SCREWERK	**STP380700400E**	
_Zoll Zeichnung Größe A	Мащаб 1:1	2024-10