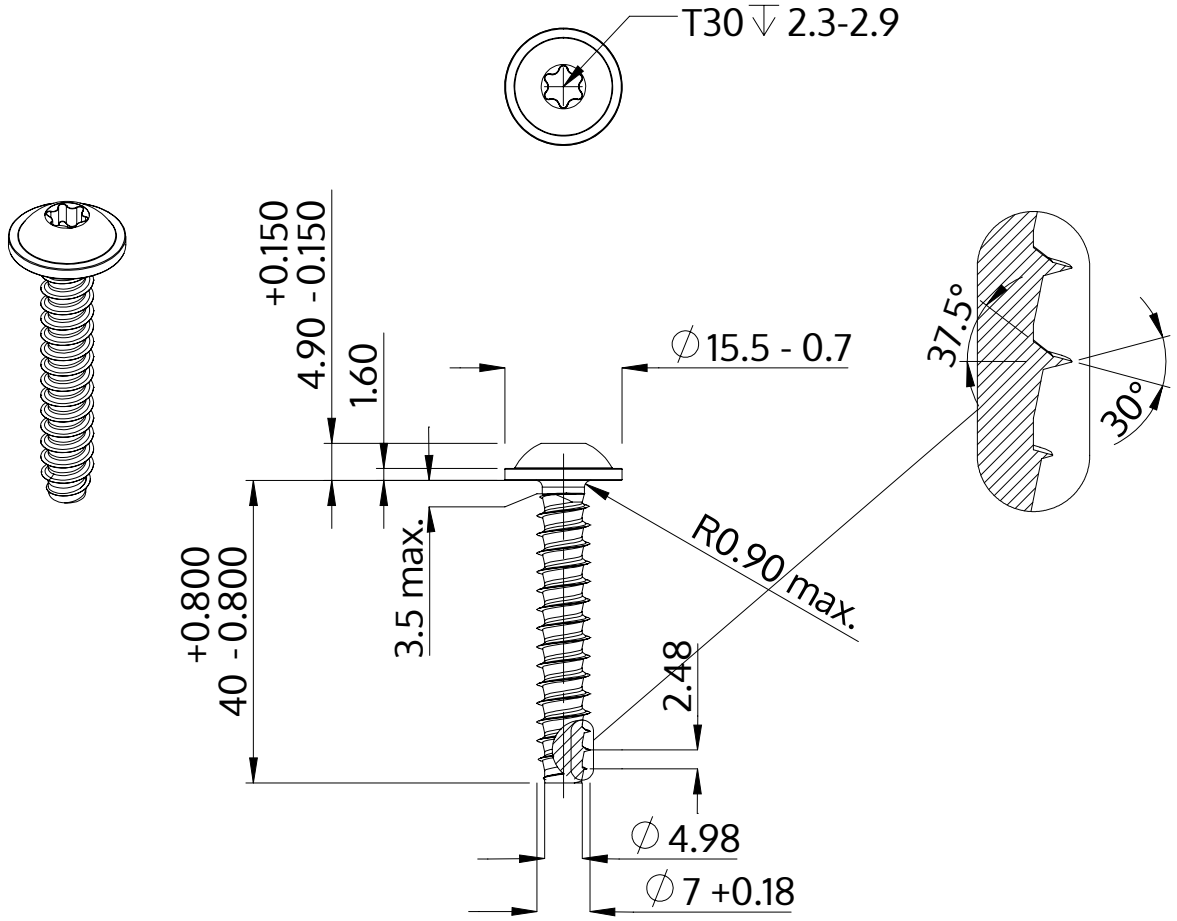

Description	STP38 7.0x40.0 - T30
Matière	acier inoxydable A2
Surface	brillant décapé et passivé
Poids	11.364 kg / 1000 Unité

SCREWERK	**STP380700400E**	
Dessin métrique A4	Redimensionner 1:1	2024-10