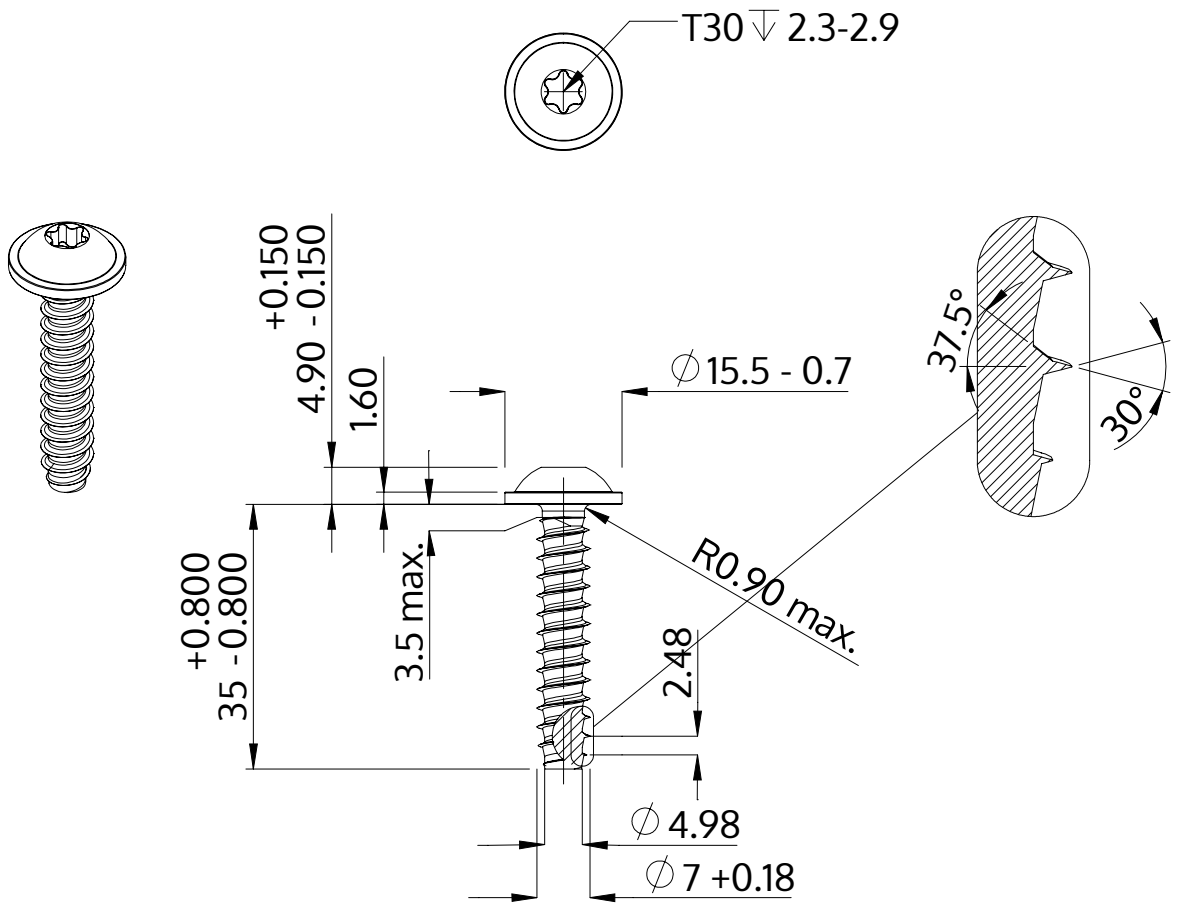

Description	STP38 7.0x35.0 - T30
Matière	acier inoxydable A2
Surface	brillant décapé et passivé
Poids	10.419 kg / 1000 Unité

SCREWERK	**STP380700350E**	
Dessin métrique A4	Redimensionner None:1	2024-04