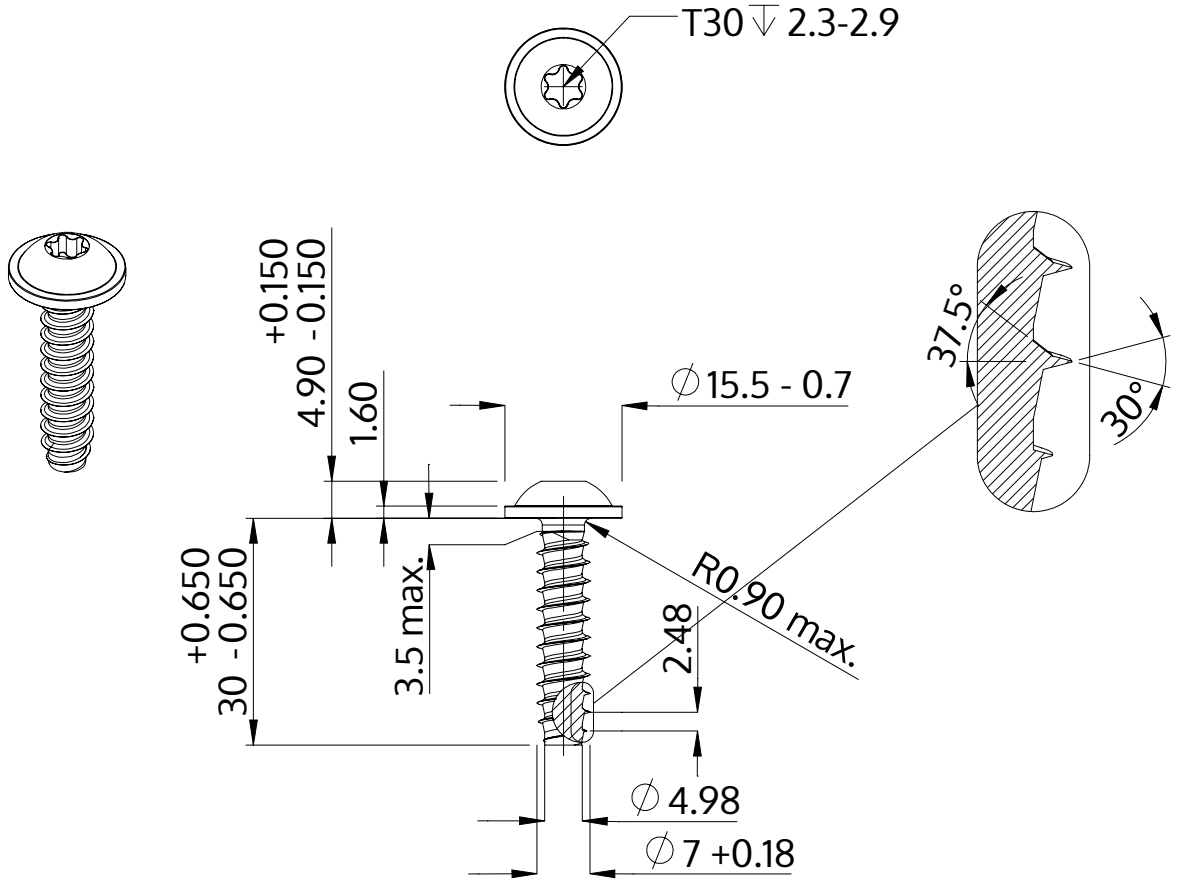

Açıklaması	STP38 7.0x30.0 - T30
Malzeme	Çelik, sertleştirilmiş
Kaplama	galvanizli 5-7 µm, temperliö mavi / şeffaf pasifleştirilmiştir
Ağırlık	9.473 kg / 1000 Adet

SCREWERK	**STP380700300S**	
Metrik çizim A4	Ölçeklendirme 1:1	2024-05