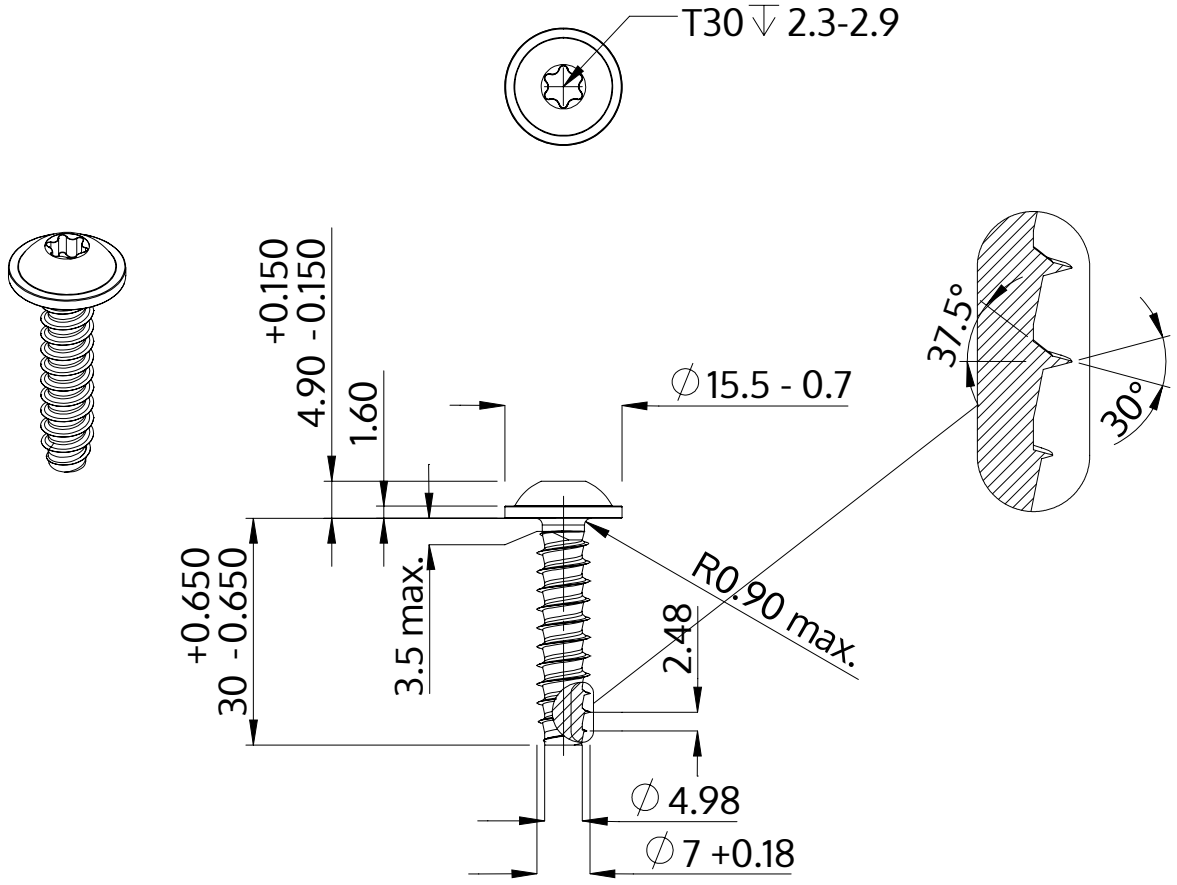

Beschreibung	STP38 7.0x30.0 - T30
Werkstoff	Stahl, vergütet
Oberfläche	verzinkt 5-7 µm, getempert, blau / transparent passiviert
Gewicht	9.473 kg / 1000 Stück

SCREWERK	**STP380700300S**	
Metrische Zeichnung A4	Skalierung 1:1	2024-10