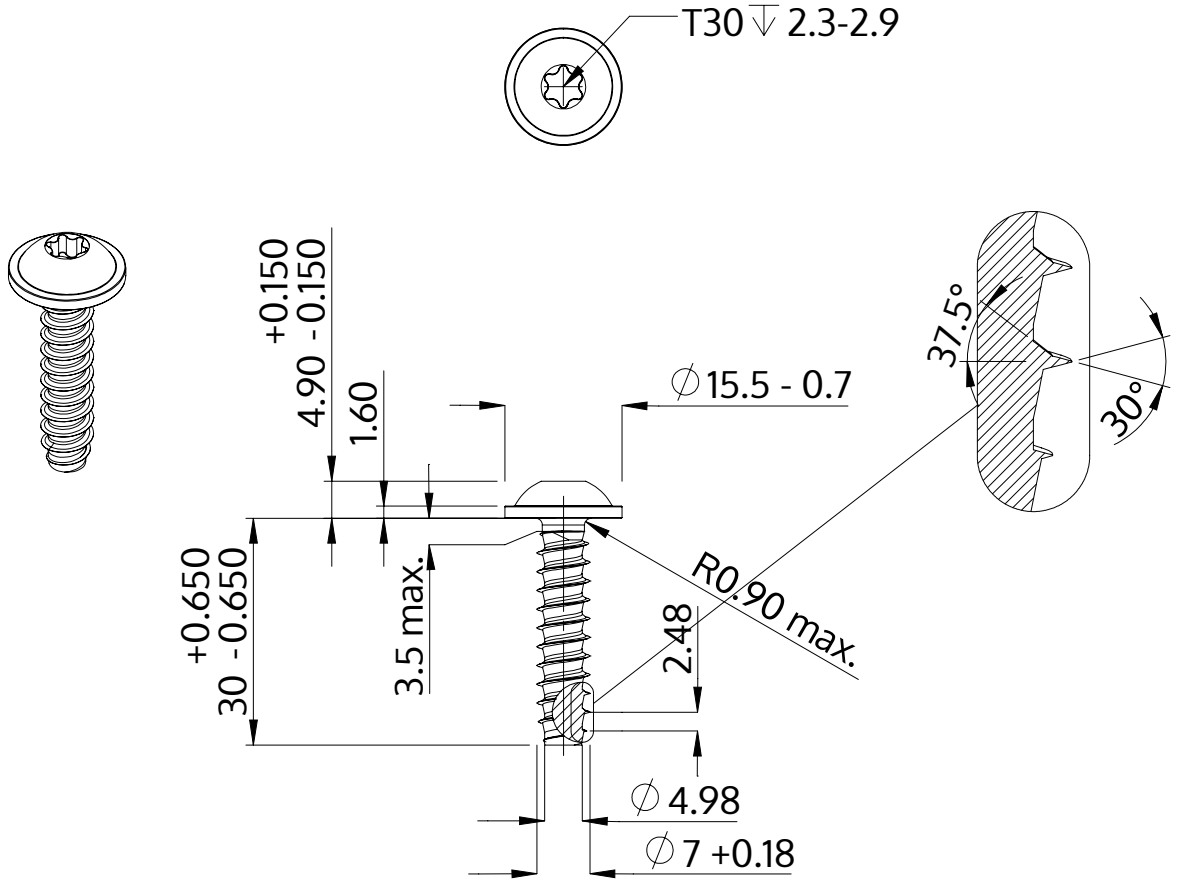

Описание	STP38 7.0x30.0 - T30
Материал	Нержавеющая сталь A2
Поверхность	Светлый отжиг и пассивация
Вес	9.473 kg / 1000 Штука

SCREWERK	**STP380700300E**	
Метрический чертеж A4	Шкала 1:1	2024-10