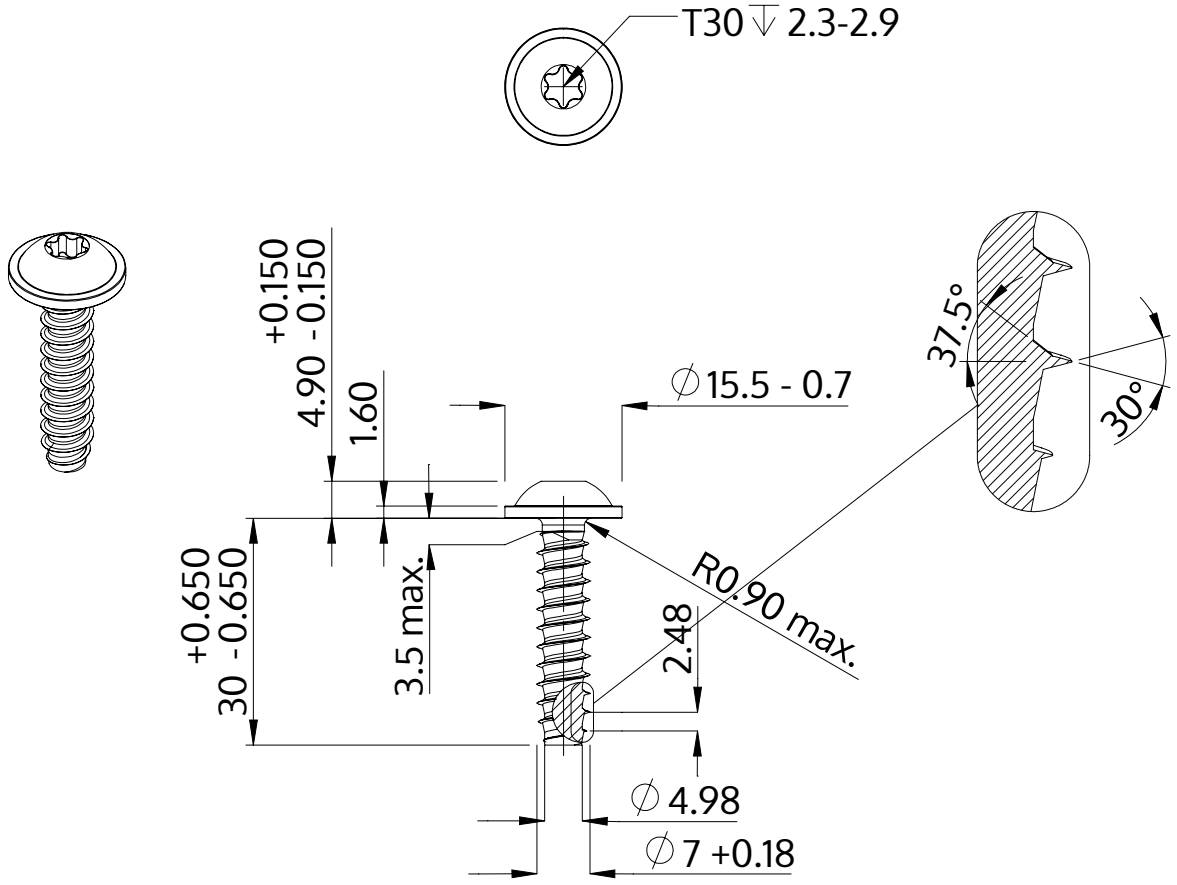

Beschrijving	STP38 7.0x30.0 - T30
Materiaal	roestvrij staal A2
Oppervlak	blank, geetst en gepassieveerd
Gewicht	9.473 kg / 1000 stuk

SCREWERK	**STP380700300E**	
Metrische tekening A4	Schaal 1:1	2024-10