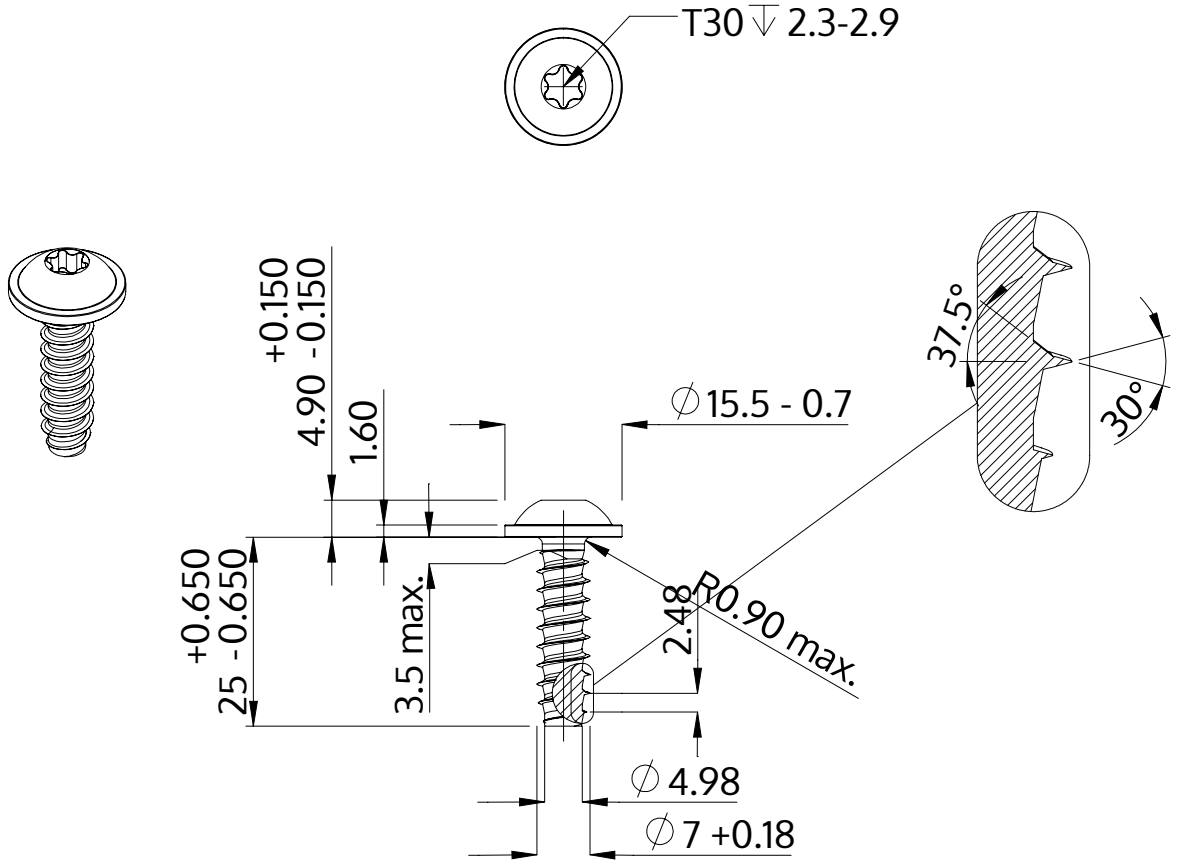

Descrição	STP38 7.0x25.0 - T30
Material	aço, endurecido
Superfície	zincado 5-7 µm, galvanizado, azul / passivado transparente
Peso	8.528 kg / 1000 peças

SCREWERK	**STP380700250S**	
Desenho Métrico A4	Escala 1:1	2024-10