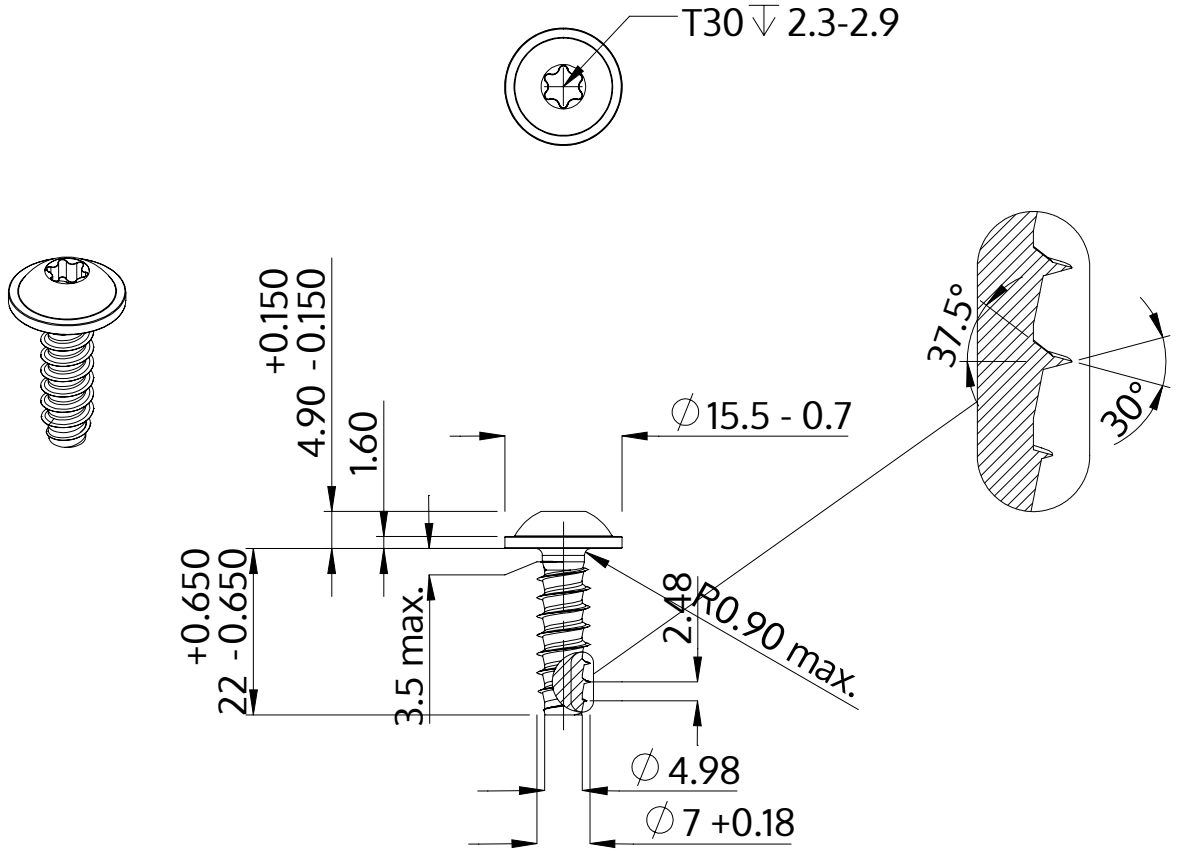

Beskrivning	STP38 7.0x22.0 - T30
Material	stål, härdat
Yta	förzinkad 5-7 µm, härdad, blå/transparent passiviserad
Vikt	7.960 kg / 1000 styck

SCREWERK	**STP380700220S**	
Metrisk skiss A4	Skala None:1	2024-04