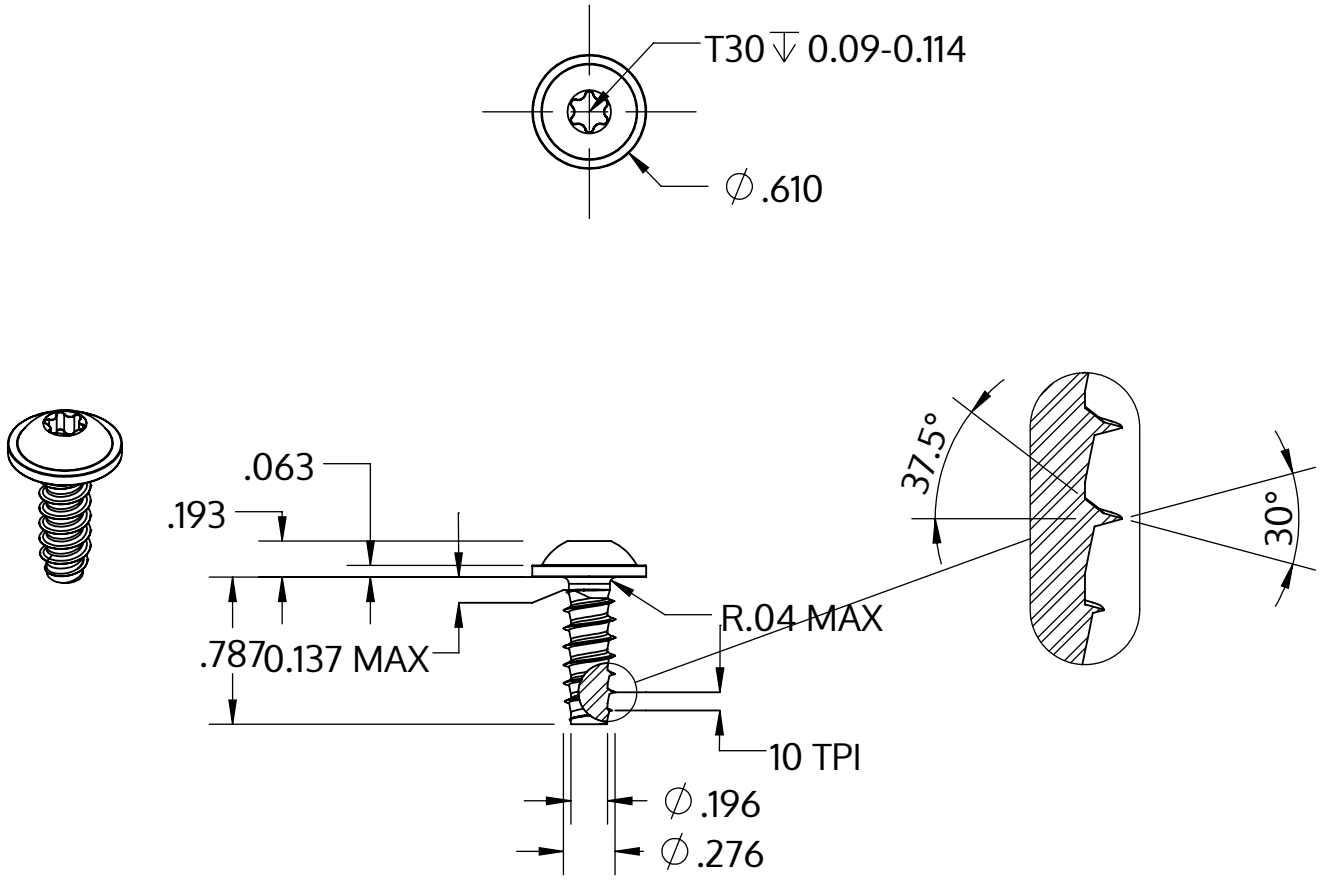

Metric size	M7 x 2.48 mm
US size (converted)	#0.275-10
	Tolerances [inch]
Length	+/- 0.025
Head diameter	+0 / -0.027
Head height	+/- 0.005
Thread diameter	+0.007 / -0

Beschrijving	STP38 7.0x20.0 - T30
Materiaal	veredeld staal
Oppervlak	verzinkt 5-7 µm, getempert, blauw / transparant gepassiveerd
Gewicht	7.582 kg / 1000 stuk

SCREWERK	**STP380700200S**	
_Zoll Zeichnung Größe A	Schaal 1:1	2024-10