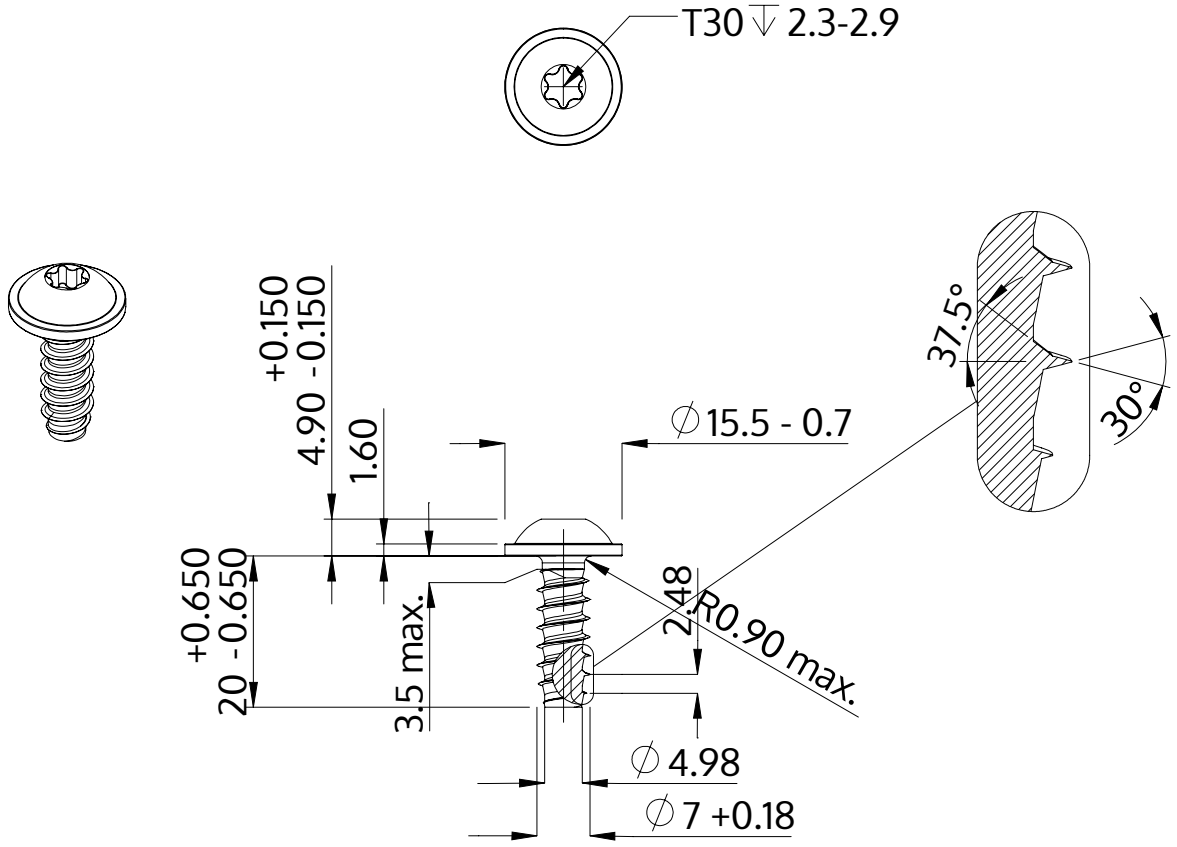

Açıklaması	STP38 7.0x20.0 - T30
Malzeme	Paslanmaz Çelik A2
Kaplama	Parlak, cilalanmış ve pasifleştirilmiştir
Ağırlık	7.582 kg / 1000 Adet

SCREWERK	**STP380700200E**	
Metrik çizim A4	Ölçeklendirme 1:1	2024-10