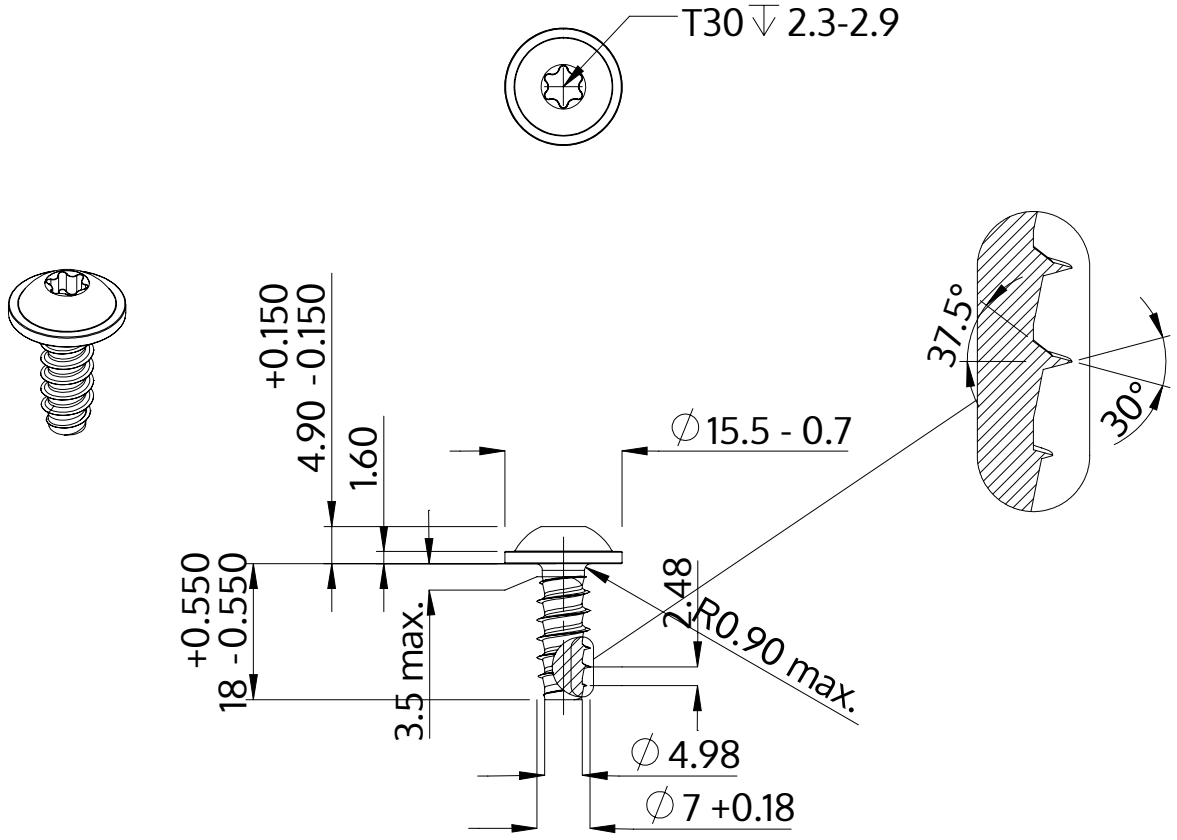

Beskrivning	STP38 7.0x18.0 - T30
Material	rostfritt stål A2
Yta	blank och passiviserad
Vikt	7.204 kg / 1000 styck

SCREWERK	**STP380700180E**	
Metrisk skiss A4	Skala 1:1	2024-10