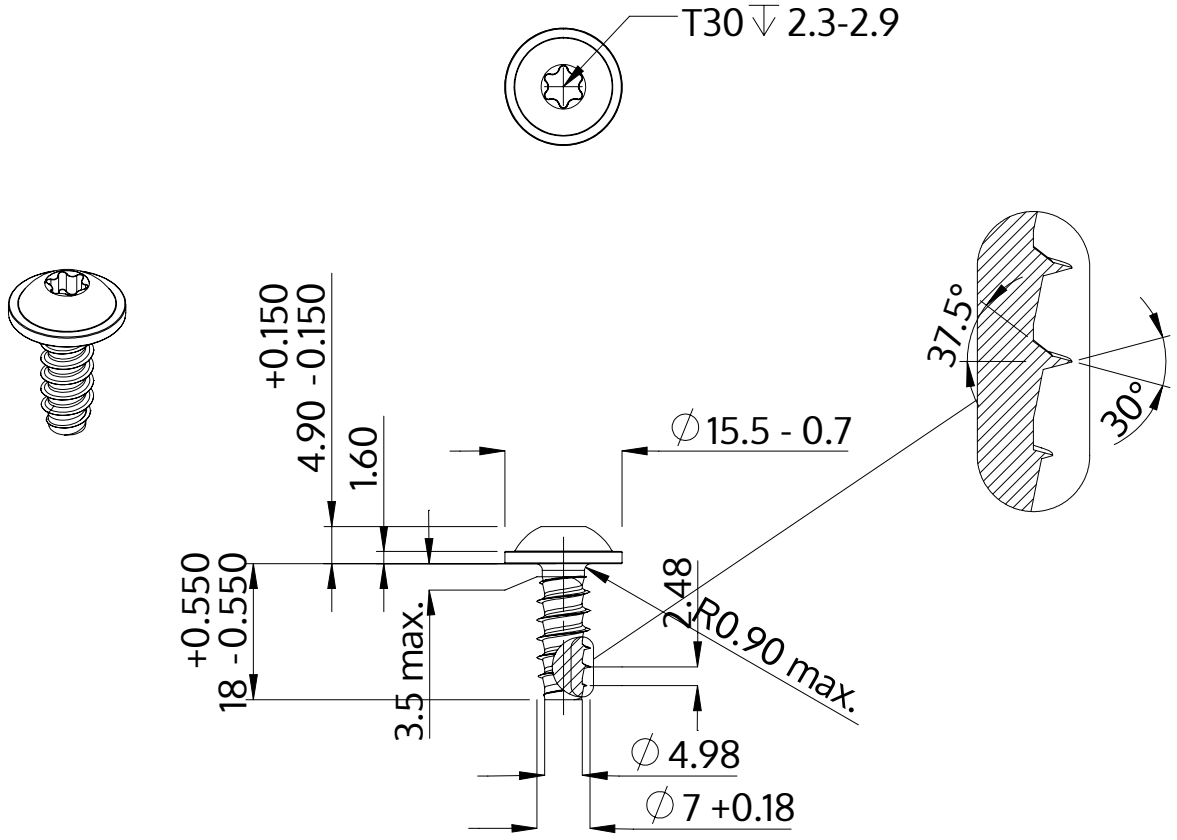

Descrição	STP38 7.0x18.0 - T30
Material	inox A2
Superfície	Decapado e passivado
Peso	7.204 kg / 1000 peças

SCREWERK	**STP380700180E**	
Desenho Métrico A4	Escala None:1	2024-04